CUBE

BEDIENUNGSANLEITUNG

MANUAL | BICYCLE HELMETS

Fig. 1

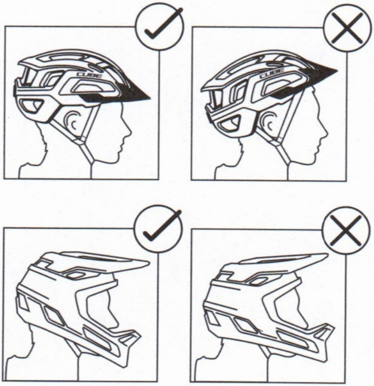

Fig. 2

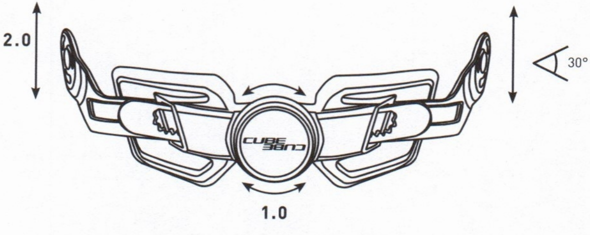

Fig. 3

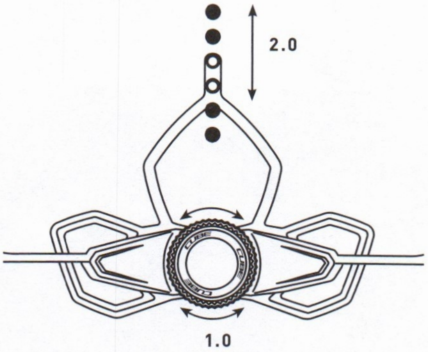

Fig. 4

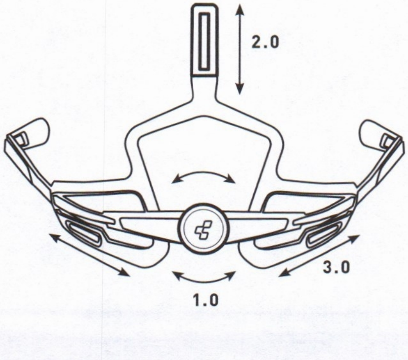

Fig. 5

5.1

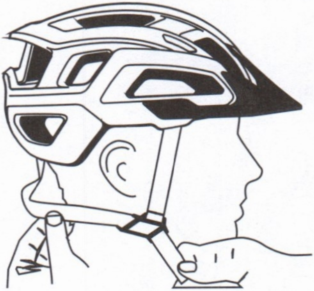

5.2

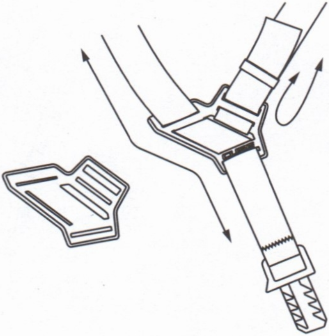

Fig. 6

6.1

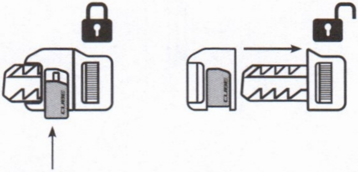

6.2

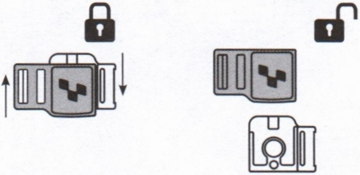

6.3

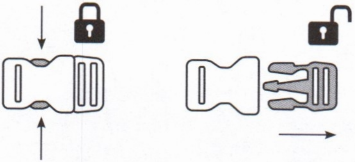

Fig. 7.0

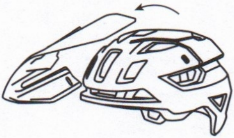

Fig. 7.1

Fig. 7.2

Fig. 8

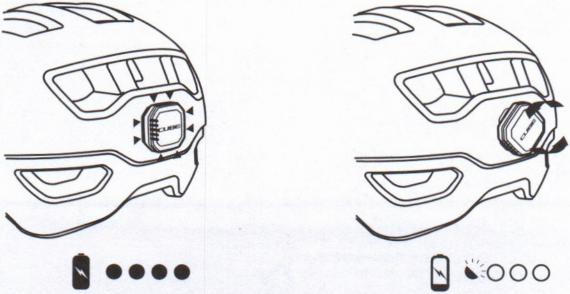

ANLEITUNGEN LESEN UND AUFBEWAHREN

Diese und weitere beiliegende Anleitungen enthalten wichtige Informationen zur Montage, Inbetriebnahme und Pflege des Produkts.

ZEICHENERKLÄRUNG

Die folgenden Symbole und Signalwörter werden in den beiliegenden Anleitungen, auf dem Produkt oder der Verpackung verwendet.

⚠ WARNUNG!

Gefährdung mit mittlerem Risikograd, die den Tod oder eine schwere Verletzung zur Folge haben kann, wenn sie nicht vermieden wird.

⚠ VORSICHT!

Gefährdung mit moderatem Risikograd, die mittlere oder leichte Verletzungen zur Folge haben kann, wenn sie nicht vermieden wird.

HINWEIS!

Warnung vor möglichen Sachschäden.

SICHERHEITSHINWEISE FÜR HELME

⚠ WARNUNG!

BESTIMMUNGSGEMÄSSER GEBRAUCH

Verwenden Sie das Produkt nur wie in dieser Anleitung beschrieben. Jede andere Verwendung gilt als nicht bestimmungsgemäß und kann zu Unfällen, zu schweren Verletzungen oder zu Schäden am Fahrrad führen. Der Hersteller oder Händler übernimmt keine Haftung für Schäden, die durch nicht bestimmungsgemäßen oder falschen Gebrauch entstanden sind.

» Der Helm ist zum Fahrradfahren entwickelt worden und darf nicht im Motorsport, beim Klettern oder ähnlichem verwendet werden.

» Der Helm darf von Kindern nicht beim Spielen oder anderen Aktivitäten mit Strangulierungsgefahr getragen werden.

» Halten Sie sich während der Fahrt immer an die geltenden Verkehrsvorschriften.

BETRIEB/GEBRAUCH

» Kein Helm kann vollständig Schutz vor unvorhersehbaren Verletzungen bieten. Ein Helm kann nur verhindern, dass es zu schwerwiegenden Kopfverletzungen nach einem Sturz kommt.

» Beachten Sie immer den optimalen Sitz des Helmes während der Benutzung. Er darf nicht verrutschen, da sonst eine ausreichende Schutzwirkung nicht mehr gewährleistet ist.

» Um maximalen Schutz zu bieten, muss der Helm optimal an den Kopf angepasst sein. Sollte sich der Helm nicht optimal anpassen lassen, gebrauchen Sie ihn nicht. Wählen Sie ein anderes Modell.

» Dieser Helm kann nur dann wirksam schützen, wenn er korrekt sitzt. Es wird dringend empfohlen, verschiedene Größen anzuprobieren und diejenige auszuwählen, die fest, aber komfortabel auf dem Kopf sitzt. Ein schlech sitzender Helm kann die Schutzwirkung erheblich beeinträchtigen.

» Die Originalkomponenten Ihres Helmes dürfen weder modifiziert noch entfernt werden. Dies betrifft nicht das Visier, welches optional abgenommen werden kann.

» Beim Kontakt mit scharfkantigen Gegenständen oder Felsen kann es zu Schäden am Helm kommen.

» Der Kinnriemen ist während der Nutzung des Helmes zu schließen!

» Bitte beachten Sie, dass je nach Aufprallwucht und -winkel, der Helm sogar brechen kann und auch soll, um die Aufprallkräfte vom Kopf fernzuhalten.

» Befestigen Sie keine Gegenstände wie Spiegel oder Lichter an Ihrem Helm.

» Beim Tragen einer Brille müssen die Brillenbügel zwischen den Gurtbändern und dem Kopf liegen.

WARTUNG

» Durch einen Sturz können nicht sichtbare Beschädigungen am Helm entstehen, die diesen unbrauchbar machen. Der Helm sollte nach einem Sturz entsorgt und ausgetauscht werden, auch wenn er unbeschädigt scheint.

» Überprüfen Sie alle angebrachten Komponenten auf festen Sitz und auf Funktionsfähigkeit vor jedem Gebrauch.

» Verwenden Sie das Produkt nicht, wenn Sie Risse, Verformungen oder Farbveränderungen feststellen.

» Spätestens nach 5 Jahren ohne Beschädigung sollte der Helm ersetzt werden.

REINIGUNG UND PFLEGE

Unsachgemäßer Umgang mit Reinigungsmitteln kann zu Beschädigungen des Produkts führen.

» Durch die Einwirkung von Lacken (Farben), Aufklebern, Reinigungsflüssigkeiten, Chemikalien oder Lösungsmitteln kann die Schutzwirkung des Helmes ernsthaft beeinträchtigt werden.

» Reinigen Sie den Helm nur mit lauwarmem Wasser.

» Verwenden Sie keine aggressiven Reinigungsmittel, Bürsten mit Metall- oder Nylonborsten sowie keine scharfen oder metallischen Reinigungsgegenstände wie Messer, harte Spachteln und/oder dergleichen. Diese können die Oberflächen und das Produkt beschädigen.

LAGERUNG

Alle Teile müssen vor dem Aufbewahren vollkommen trocken sein.

» Bei hohen Temperaturen (über 43°C) kann sich die Schale des Helmes verformen.

» Den Helm nicht im Auto oder in der Nähe direkter oder indirekter Wärmequellen aufbewahren. Ein Helm mit weich gewordener oder verformter Schale darf nicht mehr benutzt werden.

» Bewahren Sie das Produkt stets an einem trockenen Ort auf.

» Schützen Sie das Produkt vor direkter Sonneneinstrahlung.

ENTSORGUNG

Entsorgen Sie die Verpackung Sortenrein. Geben Sie Pappe und Karton zum Altpapier, Folien und Kunststoffteile in die Wertstoffsammlung.

Entsorgen Sie das Produkt entsprechend den in Ihrem Land gültigen Gesetzen und Bestimmungen.

SACHMÄNGELHAFTUNG

Sollten Mängel auftreten, wenden Sie sich an Ihren Fachhändler, bei dem Sie das Produkt erworben haben.

Um die Bearbeitung ihrer Reklamation reibungslos zu gestalten, ist es notwendig, dass Sie den Kaufbeleg und die Inspektionsnachweise vorlegen. Bewahren Sie diese deshalb sorgfältig auf.

SONSTIGE ANGABEN

Bitte besuchen Sie uns gelegentlich auf unserer Website unter www.CUBE.eu. Dort finden Sie unter anderem Neuigkeiten, Hinweise und die aktuellsten Versionen unserer Bedienungsanleitungen sowie die Adressen unserer Fachhändler.

Bitte finden Sie die EU - Konformitätserklärung gemäß der Verordnung (EU) 2016/425 unter folgendem Link:

https://www.cube.eu/de-de/support/downloads

Zertifiziert auf der Grundlage der Verordnung (EU) 2016/425 des Europäischen Parlaments und des Rates durch

Aliénor Certification,

21 Rue Albert Einstein 86100 Châtellerault

n° 2754

und in Übereinstimmung mit der Norm

DIN EN 1078: 2012 + A1 :2012

⚠ VORSICHT!

Fig.1 Der Helm wird gerade auf den Kopf aufgesetzt, so dass Stirn, Schläfen und Hinterkopf bedeckt sind. Der Blickwinkel darf durch den Helm nicht beeinträchtigt sein. Er sollte weder zu eng am Hinterkopf sitzen noch zu tief in die Stirn gezogen sein. Ein fester Sitz wird durch leichtes Kopfschütteln mit geöffnetem Kinngurt überprüft. Dabei darf der Helm seinen Sitz nicht verändern. Eine optimale Passform ist erforderlich, damit der Helm seine Sicherheitsfunktion zu 100% erfüllen kann.

Fig.2 SNAP 360: 1.0 ; 2.0

Fig.3 CORE GRIP: 1.0; 2.0

Fig.4 SILC 180+:1.0; 2.0; 3.0

1.0 Kopfringverstellung:

Nun wird der Kopfring durch den Drehverschluss an der Helmhinterseite so festgezogen, dass er den Kopf fest umschließt. Dabei sollte auf einen bequemen Sitz geachtet werden.

2.0 3-stufige Höhenverstellung:

Justieren Sie das gesamte Fitsystem in der Höhe.

3.0 3-stufige Breitenverstellung:

Auch der rechte und linke Flügel des Fitsystems lassen sich auf ihren Kopfumfang einstellen. Dabei ist es wichtig, dass Sie auf eine beidseitige, gleichmäßige Breiteneinstellung achten.

Fig.5 Danach wird mit der Längeneinstellung des Gurtbandes begonnen. Das Gurtband wird so eingestellt, dass es senkrecht vom Helm nach unten läuft und der Gurtbandverteiler am Wangenknochen anliegt. Positionieren Sie den Gurtbandverteiler so, dass das Gurtband die Ohren nicht berührt. Maximal 2 cm unter den Ohren. Ziehen Sie das lange, hintere Gurtband jeweils separat auf die richtige Länge. Die Länge der Gurtbänder wird am Verschlusssystem so reguliert, dass beide straff unter dem Kinn anliegen, ohne am Kopf einzuschneiden.

Fig.6 So nehmen Sie den Helm ab:

6.1 Das Entriegeln erfolgt hierbei durch Druck auf die rote CUBE Taste.

6.2 Der magnetische SNAP-Verschluss lässt sich durch das Verschieben der beiden Komponenten öffnen.

VORGENOMMENE EINSTELLUNGEN PRÜFEN!

Führen Sie die beiden folgenden Prüfungen durch:

Schütteln Sie Ihren Kopf von einer Seite zur anderen. Der Helm darf auf Ihrem Kopf nicht Verrutschen.
Versuchen Sie, den Helm auf Ihrem Kopf nach vorne und nach hinten zu schieben. Falls der Helm nach hinten rutscht, stellen Sie das gesamte Gurtband straffer ein. Falls der Helm nach vorne rutscht, stellen Sie das hintere Gurtband straffer ein.

Visier:

7.0 Breakaway Visier:

Das Visier ist so konstruiert, dass es sich im Falle eines Sturzes vom Helm löst und somit die Torsionskräfte, die auf Hals und Wirbelsäule wirken können, auf ein Minimum reduziert.

7.1 Verstellbares Visier:

Das Visier lässt sich in der Höhe verstellen und hat im hochgeklappten Zustand Platz für eine Goggle.

7.2 Abnehmbares Visier:

Ziehen Sie die Enden des Visiers vom Helm ab und heben Sie das Visier dann vom Helm weg. Um das Visier wieder anzubringen, zentrieren Sie es auf dem Helm und klinken die Zapfen des Visiers in die dafür vorgesehenen Löcher im Helm ein.

X-Lock:

X-Lock ist kompatibel mit allen X-Lock Systemen von CUBE und ACID. Öffnen Sie hierfür die X-Lock Abdeckung durch eine 45° Drehung gegen den UZS.

Flip Adapter:

Der Flip Adapter lässt sich durch eine in Fahrtrichtung horizontale Lagerung um 180° drehen. Der Adapter sollte dann wieder in formschlüssiger Position einrasten.

An dem erscheinenden X-Lock lassen sich die dazu kompatiblen Lichter mit X-Lock System anbringen. Bei Nichtgebrauch des Systems sollte der Adapter wieder um 180° gedreht werden, um eine Verschmutzung des Systems zu vermeiden.

Lichter:

Diese Helmlichter stellen keine Beleuchtung im Sinne der Straßenverkehrsordnung, sondern lediglich eine Zusatzbeleuchtung, dar.

Geht es um den Batteriewechsel oder eine fachgerechte Entsorgung der Lichter, so berücksichtigen Sie bitte die Anweisungen auf den, in der Verpackung beigelegten, Hinweisblättern und die Kennzeichnungen am Produkt.

READ AND KEEP THE INSTRUCTIONS

These and any other enclosed manuals contain important information about the assembly, commissioning, and maintenance of the product.

SYMBOLS AND THEIR MEANING

The following symbols and signal words are used in the enclosed manuals, on the product, or on the packaging:

⚠ WARNING!

Hazard with a medium risk level which may result in death or serious injury if not avoided.

⚠ CAUTION!

Hazard with a moderate risk level which may result in minor or moderate injuries if not avoided.

NOTE!

Warning of possible property damage.

SAFETY INSTRUCTIONS FOR HELMETS

⚠ WARNING!

PROPER USE

Use the product only as described in this manual. Any other use is considered improper and may lead to accidents, serious injuries, or damage to the bicycle. The manufacturer or dealer accepts no liability for damages caused by improper or incorrect use.

» This helmet is designed for cycling only and must not be used for motor sports, climbing, or similar activities.

» Children must not wear the helmet while playing or during other activities where there is a risk of strangulation.

» Always follow the applicable traffic regulations while riding.

OPERATION/USE

» No helmet can offer complete protection from unpredictable injuries. A helmet can only help prevent serious head injuries in the event of a fall.

» Always ensure the helmet fits properly during use. If it shifts, adequate protection is no longer guaranteed.

» For maximum protection, the helmet must fit the head correctly. If the helmet cannot be adjusted to fit properly, do not use it. Choose a different model.

» The helmet can only protect effectively if it fits correctly. It is strongly recommended to try on different sizes and choose the one that fits snugly but comfortably. A poorly fitting helmet can significantly reduce its protective effect.

» Original helmet components must not be modified or removed. This does not apply to the visor, which is optional and may be removed.

» Damage to the helmet can occur through contact with sharp-edged objects or rocks.

» The chin strap must be fastened while wearing the helmet!

» Please note that depending on the impact force and angle, the helmet may and should break in order to deflect impact forces away from the head.

» Do not attach items such as mirrors or lights to your helmet.

» If wearing glasses, ensure the arms of the glasses run between the straps and your head.

MAINTENANCE

» A fall can cause invisible damage to the helmet, rendering it unusable. The helmet should be disposed of and replaced after a fall, even if it appears undamaged.

» Check all components for secure attachment and functionality before each use.

» Do not use the product if you notice cracks, deformation, or discoloration.

» The helmet should be replaced at the latest after 5 years of use, even if undamaged.

CLEANING AND CARE

Improper use of cleaning agents may damage the product.

» Paints, stickers, cleaning liquids, chemicals, or solvents can seriously compromise the helmet's protective function.

» Clean the helmet only with lukewarm water.

» Do not use aggressive cleaning agents, brushes with metal or nylon bristles, or sharp or metallic cleaning tools like knives or hard scrapers. These can damage the surface and the product.

STORAGE

All parts must be completely dry before storing.

» At high temperatures (above 43°C), the helmet shell may deform.

» Do not store the helmet in a car or near direct or indirect heat sources.

» Do not use a helmet with a softened or deformed shell.

» Always store the product in a dry place and protect it from direct sunlight.

DISPOSAL

Dispose of the packaging materials properly. Recycle cardboard and paperboard, and place plastic films and components in the appropriate recycling collection.

Dispose of the product in accordance with the laws and regulations applicable in your country.

WARRANTY FOR MATERIAL DEFECTS

If defects occur, contact the specialist dealer from whom you purchased the product.

To ensure smooth processing of your claim, it is necessary to present the purchase receipt and inspection records. Therefore, please keep these documents carefully.

OTHER INFORMATION

Please visit our website from time to time at

www.CUBE.eu

There you will find news, updates, and the latest versions of our manuals, as well as contact details for our specialist dealers.

Find the EU declaration of conformity according to Regulation (EU) 2016/425 at the following link:

https://www.cube.eu/de-de/support/downloads

Certified in accordance with Regulation (EU) 2016/425 of the European Parliament and Council by:

Aliénor Certification,
21 Rue Albert Einstein, 86100 Châtellerault
No. 2754

and in accordance with the standard:

DIN EN 1078: 2012 + A1:2012

CAUTION!

Fig.1 The helmet is positioned straight on the head, covering the forehead, temples, and back of the head. The field of vision must not be impaired. It should neither sit too far back nor cover the forehead too deeply. Secure fit is tested by gently shaking the head with the chinstrap unfastened. The helmet must not shift. A proper fit is necessary to ensure full safety functionality.

Fig.2 SNAP 360: 1.0 ; 2.0

Fig.3 CORE GRIP: 1.0; 2.0

Fig.4 SILC 180+:1.0; 2.0; 3.0

1.0 Head Ring Adjustment:

Tighten the head ring using the dial at the back of the helmet so that it firmly wraps around the head. Ensure a comfortable fit.

2.0 3-Level Height Adjustment:

Adjust the height of the entire fit system.

3.0 3-Level Width Adjustment:

Adjust the left and right wings of the fit system to the circumference of your head. Make sure both sides are adjusted evenly.

Fig.5 Begin adjusting the strap length. The strap should run vertically from the helmet down and the strap divider should rest on the cheekbone. Position the strap divider so that the strap does not touch the ears max. 2 cm below the ears. Adjust the rear strap separately to the correct length. Adjust both straps at the closure system so they fit snugly under the chin without cutting into the head.

Fig.6 Removing the Helmet:

6.1 Unlock by pressing the red CUBE button.

6.2 The magnetic SNAP buckle can be opened by sliding the two parts apart.

VERIFY YOUR ADJUSTMENTS!

Perform the following checks:
Shake your head side to side. The helmet must not shift.
Try pushing the helmet forward and backward. If it moves backward: tighten the entire strap system. If it moves forward: tighten the rear strap.

Visier:

7.0 Breakaway visor:

The visor is designed to detach from the helmet in the event of a fall, thus minimising the torsional forces that can act on the neck and spine.

7.1 Adjustable visor:

The visor can be adjusted in height and has space for a goggle when folded up.

7.2 Removable visor:

Pull the ends of the visor off the helmet and then lift the visor away from the helmet. To reattach the visor, centre it on the helmet and click the pins of the visor into the holes provided in the helmet.

X-Lock:

X-Lock is compatible with all CUBE and ACID X-Lock systems. To open the X-Lock cover, rotate it 45° counterclockwise.

Flip Adapter:

The Flip Adapter can be rotated 180° horizontally in the direction of travel. Once flipped, the adapter should snap into its correct position. Compatible lights with the X-Lock system can be attached to the visible X-Lock. When not in use, rotate the adapter back 180° to avoid contamination.

Lights:

These helmet lights are not a replacement for legally required road lighting but are only supplementary lighting. For battery replacement or proper disposal of the lights, please follow the instructions included in the packaging and check product markings.

LIRE ET CONSERVER LES INSTRUCTIONS

Ces instructions ainsi que tous les autres manuels joints contiennent des informations importantes concernant l'assemblage, la mise en service et l'entretien du produit.

SYMBOLES ET LEUR SIGNIFICATION

Les symboles et mots d'avertissement suivants sont utilisés dans les manuels ci-joints, sur le produit ou sur l'emballage:

⚠ AVERTISSEMENT !

Risque de danger moyen pouvant entraîner la mort ou des blessures graves s'il n'est pas évité.

⚠ ATTENTION!

Risque de danger modéré pouvant entraîner des blessures légères ou modérées s'il n'est pas évité.

REMARQUE!

Avertissement de dommages matériels possibles.

CONSIGNES DE SÉCURITÉ POUR LES CASQUES

⚠ AVERTISSEMENT!

UTILISATION CONFORME

Utilisez le produit uniquement comme décrit dans ce manuel. Toute autre utilisation est considérée comme inappropriée et peut entraîner des accidents, des blessures graves ou des dommages au vélo. Le fabricant ou le revendeur décline toute responsabilité pour les dommages dus à une utilisation incorrecte ou inadéquate.

» Ce casque est conçu uniquement pour le cyclisme et ne doit pas être utilisé pour les sports motorisés, l'escalade ou d'autres activités similaires.

» Les enfants ne doivent pas porter le casque en jouant ou lors d'activités présentant un risque d'étranglement.

» Respectez toujours le code de la route applicable lors de l'utilisation.

FONCTIONNEMENT / UTILISATION

» Aucun casque ne peut offrir une protection complète contre les blessures imprévisibles. Un casque peut seulement contribuer à prévenir les blessures graves à la tête en cas de chute.

» Assurez-vous toujours que le casque est bien ajusté pendant l'utilisation. S'il bouge, la protection n'est plus garantie.

» Pour une protection maximale, le casque doit être correctement ajusté à la tête. S'il ne peut pas être ajusté correctement, ne l'utilisez pas. Choisissez un autre modèle.

» Le casque ne peut protéger efficacement que s'il est bien ajusté. Il est fortement recommandé d'essayer plusieurs tailles et de choisir celle qui tient fermement mais confortablement. Un casque mal ajusté peut considérablement réduire son efficacité protectrice.

» Les composants d'origine du casque ne doivent pas être modifiés ni retirés. Ceci ne s'applique pas à la visière, qui est facultative et peut être retirée.

» Le casque peut être endommagé au contact d'objets tranchants ou de rochers.

» La jugulaire doit être attachée lorsque vous portez le casque.

» Veuillez noter qu'en fonction de la force et de l'angle de l'impact, le casque peut et doit se briser pour dévier les forces de choc loin de la tête.

» N'attachez pas d'objets tels que des miroirs ou des lampes à votre casque.

» Si vous portez des lunettes, assurez-vous que les branches passent entre les sangles et votre tête.

ENTRETIEN

» Une chute peut provoquer des dommages invisibles au casque, le rendant inutilisable. Le casque doit être remplacé après une chute, même s'il ne semble pas endommagé.

» Vérifiez avant chaque utilisation que tous les composants sont correctement fixés et fonctionnels.

» N'utilisez pas le produit si vous remarquez des fissures, des déformations ou des décolorations.

» Le casque doit être remplacé au plus tard après 5 ans d'utilisation, même s'il n'est pas endommagé.

NETTOYAGE ET SOIN

L'utilisation incorrecte de produits de nettoyage peut endommager le produit.

» Les peintures, autocollants, liquides de nettoyage, produits chimiques ou solvants peuvent sérieusement compromettre la fonction protectrice du casque.

» Nettoyez le casque uniquement avec de l'eau tiède.

» N'utilisez pas de produits de nettoyage agressifs, de brosses métalliques ou en nylon, ni d'outils tranchants ou métalliques comme des couteaux ou des grattoirs durs. Ceux-ci peuvent endommager la surface et le produit.

RANGEMENT

Toutes les pièces doivent être complètement sèches avant d'être rangées.

» À des températures élevées (au-dessus de 43°C), la coque du casque peut se déformer.

» Ne stockez pas le casque dans une voiture ou à proximité de sources de chaleur directe ou indirecte.

» N'utilisez pas un casque dont la coque est ramollie ou déformée.

» Stockez toujours le produit dans un endroit sec et à l'abri de la lumière directe du soleil.

GARANTIE CONTRE LES DÉFAUTS MATÉRIELS

En cas de défaut, contactez le revendeur spécialisé auprès duquel vous avez acheté le produit. Pour un traitement sans problème de votre réclamation, il est nécessaire de présenter la preuve d'achat et les certificats de contrôle.

Veuillez donc conserver soigneusement ces documents.

GARANTIE CONTRE LES DÉFAUTS MATÉRIELS

En cas de défaut, contactez le revendeur spécialisé auprès duquel vous avez acheté le produit.

Pour un traitement sans problème de votre réclamation, il est nécessaire de présenter la preuve d'achat et les certificats de contrôle. Veuillez donc conserver soigneusement ces documents.

AUTRES INFORMATIONS

Veuillez consulter régulièrement notre site Web:

www.CUBE.eu

Vous y trouverez des actualités, des mises à jour, les dernières versions de nos manuels ainsi que les coordonnées de nos revendeurs spécialisés.

Vous trouverez la déclaration UE de conformité conformément au règlement (UE) 2016/425 via le lien suivant:

https://www.cube.eu/de-de/support/downloads

Certifié conformément au règlement (UE) 2016/425 du Parlement européen et du Conseil par:

Aliénor Certification,
21 Rue Albert Einstein, 86100 Châtellerault
No. 2754

et selon la norme:

DIN EN 1078: 2012 + A1:2012

⚠ ATTENTION!

Fig.1 Le casque est positionné droit sur la tête, couvrant le front, les tempes et l'arrière de la tête. Le champ de vision ne doit pas être entravé. Il ne doit ni être trop en arrière, ni trop couvrir le front. Le bon ajustement est vérifié en secouant doucement la tête sans fermer la jugulaire. Le casque ne doit pas bouger. Un ajustement correct est essentiel pour garantir la sécurité complète.

Fig.2 SNAP 360: 1.0 ; 2.0

Fig.3 CORE GRIP: 1.0; 2.0

Fig.4 SILC 180+:1.0; 2.0; 3.0

1.0 Réglage de l'anneau de tête:

Serrez l'anneau de tête à l'aide de la molette située à l'arrière du casque afin qu'il entoure fermement la tête. Assurez un ajustement confortable.

2.0 Réglage en hauteur à 3 niveaux:

Réglez la hauteur de l'ensemble du système d'ajustement.

3.0 Réglage en largeur à 3 niveaux:

Ajustez les ailettes gauche et droite du système d'ajustement au tour de tête. Veillez à ce que les deux côtés soient réglés de manière égale.

Fig.5 Commencez par ajuster la longueur des sangles. La sangle doit descendre verticalement du casque et le diviseur doit reposer sur l'os de la joue. Positionnez le diviseur de manière à ce que la sangle ne touche pas les oreilles max. 2 cm en dessous. Ajustez séparément la sangle arrière à la bonne longueur. Ajustez les deux sangles au niveau de la fermeture pour qu'elles soient bien ajustées sous le menton sans couper.

Fig.6 Retrait du casque:

6.1 Déverrouillez en appuyant sur le bouton rouge CUBE.

6.2 La boucle magnétique SNAP peut être ouverte en faisant glisser les deux parties.

VÉRIFIEZ VOS RÉGLAGES!

Effectuez les vérifications suivantes:
Secouez votre tête latéralement. Le casque ne doit pas bouger. Essayez de pousser le casque vers l'avant et l'arrière. S'il bouge vers l'arrière : serrez tout le système de sangles. S'il bouge vers l'avant : serrez la sangle arrière.

Visière:

7.0 Visière amovible:

conçue pour se détacher en cas de chute, réduisant ainsi les forces de torsion sur le cou et la colonne vertébrale.

7.1 Visière réglable:

la visière est ajustable en hauteur et laisse de la place pour un masque relevé.

7.2 Visière amovible:

retirez les extrémités de la visière du casque, puis soulevez-la. Pour la remettre, centrez-la sur le casque et enclenchez les ergots dans les encoches prévues.

X-Lock:

Le système X-Lock est compatible avec tous les systèmes CUBE et ACID X-Lock. Pour ouvrir le couvercle X-Lock, tournez-le de 45° dans le sens antihoraire.

Flip Adapter:

L'adaptateur Flip peut être pivoté horizontalement de 180° dans le sens de la marche. Une fois retourné, il doit s'enclencher en position. Les lampes compatibles avec le système X-Lock peuvent être fixées sur le X-Lock visible. Lorsqu'il n'est pas utilisé, tournez l'adaptateur à nouveau de 180° pour éviter les salissures.

Éclairage:

Ces lampes de casque ne remplacent pas un éclairage de route légalement requis, mais servent uniquement d'éclairage d'appoint. Pour le remplacement de la pile ou l'élimination correcte des lampes, suivez les instructions fournies dans l'emballage et vérifiez les marquages du produit.

LEGGERE E CONSERVARE LE ISTRUZIONI

Il presente manuale e gli altri manuali allegati contengono informazioni importanti per il montaggio, la messa in funzione e la manutenzione del prodotto.

SIMBOLI E SIGNIFICATO

I seguenti simboli e parole di segnalazione sono utilizzati nei manuali allegati, sul prodotto o sull'imballaggio:

⚠ AVVERTENZA!

Pericolo con un livello di rischio medio che, se non evitato, può causare morte o lesioni gravi.

⚠ ATTENZIONE!

Pericolo con un livello di rischio moderato che, se non evitato, può provocare lesioni lievi o moderate.

NOTA!

Avviso di possibili danni materiali.

ISTRUZIONI DI SICUREZZA PER I CASCHI

⚠ AVVERTENZA!

USO CORRETTO

Utilizzare il prodotto solo come descritto nel presente manuale. Qualsiasi altro uso è considerato improprio e può causare incidenti, lesioni gravi o danni alla bicicletta. Il produttore o il rivenditore non si assume alcuna responsabilità per i danni causati da un uso improprio o non corretto.

» Questo casco è progettato esclusivamente per il ciclismo e non deve essere utilizzato per sport motoristici, arrampicate o attività simili.

» I bambini non devono indossare il casco mentre giocano o durante altre attività in cui vi è il rischio di strangolamento.

» Durante la guida, rispettare sempre le norme del codice della strada.

FUNZIONAMENTO/UTILIZZO

» Nessun casco può offrire una protezione completa da lesioni imprevedibili. Un casco può solo aiutare a prevenire gravi lesioni alla testa in caso di caduta.

» Assicurarsi sempre che il casco calzi correttamente durante l'uso. Se si sposta, non è più garantita una protezione adeguata.

» Per ottenere la massima protezione, il casco deve adattarsi correttamente alla testa. Se il casco non può essere regolato correttamente, non utilizzarlo. Scegliere un altro modello.

» Il casco può proteggere efficacemente solo se calza correttamente. Si consiglia vivamente di provare diverse taglie e di scegliere quella che calza in modo aderente ma confortevole. Un casco che calza male può ridurre notevolmente il suo effetto protettivo.

» I componenti originali del casco non devono essere modificati o rimossi. Questo non vale per la visiera, che è opzionale e può essere rimossa.

» Il casco può subire danni a causa del contatto con oggetti taglienti o rocce.

» La mentoniera deve essere allacciata quando si indossa il casco.

» A seconda della forza d'urto e dell'angolazione, il casco può e deve rompersi per deviare le forze d'urto dalla testa.

» Non fissare al casco oggetti come specchietti o luci.

» Se si indossano occhiali, assicurarsi che le stanghette degli occhiali passino tra le cinghie e la testa.

MANUTENZIONE

» Durch einen Sturz können nicht sichtbare Beschädigungen am Helm entstehen, die diesen unbrauchbar machen. Il timone può essere sostituito da uno sturzo, anche se non è stato fissato in modo sicuro.

» Prima di ogni utilizzo, verificare che tutti i componenti siano fissati in modo sicuro e funzionanti.

» Non utilizzare il prodotto se si notano crepe, deformazioni o scolorimenti.

» Il casco deve essere sostituito al più tardi dopo 5 anni di utilizzo, anche se non è danneggiato.

PULIZIA E CURA

L'uso improprio di detergenti può danneggiare il prodotto.

» Vernici, adesivi, liquidi di pulizia, prodotti chimici o solventi possono compromettere seriamente la funzione protettiva del casco.

» Pulire il casco solo con acqua tiepida.

» Non utilizzare detergenti aggressivi, spazzole con setole di metallo o di nylon o strumenti di pulizia affilati o metallici come coltelli o raschietti duri. Questi possono danneggiare la superficie e il prodotto.

STOCCAGGIO

Tutte le parti devono essere completamente asciutte prima di essere conservate.

» A temperature elevate (superiori a 43°C), la calotta del casco potrebbe deformarsi.

» Non conservare il casco in auto o vicino a fonti di calore dirette o indirette.

» Non utilizzare un casco con la calotta ammorbidita o deformata.

» Conservare sempre il prodotto in un luogo asciutto e proteggerlo dalla luce solare diretta.

SMALTIMENTO

Smaltire correttamente i materiali di imballaggio. Riciclare il cartone e il cartoncino e inserire le pellicole e i componenti in plastica nell'apposita raccolta differenziata.

Smaltire il prodotto in conformità alle leggi e alle normative vigenti nel proprio Paese.

GARANZIA PER DIFETTI MATERIALI

In caso di difetti, contattare il rivenditore specializzato presso il quale è stato acquistato il prodotto.

Per garantire una corretta elaborazione del reclamo, è necessario presentare la ricevuta d'acquisto e i documenti di ispezione. Pertanto, si prega di conservare con cura questi documenti.

ALTRE INFORMAZIONI

Visitate di tanto in tanto il nostro sito web all'indirizzo:

www.CUBE.eu

Qui troverete notizie, aggiornamenti e le ultime versioni dei nostri manuali, oltre ai contatti dei nostri rivenditori specializzati.

Trovate la dichiarazione di conformità UE secondo il Regolamento (UE) 2016/425 al seguente link:

https://www.cube.eu/de-de/support/downloads

Certificato in conformità al Regolamento (UE) 2016/425 del Parlamento europeo e del Consiglio da:

Aliénor Certification,
21 Rue Albert Einstein, 86100 Châtellerault
No. 2754

e in conformità alla norma:

DIN EN 1078: 2012 + A1:2012

⚠ AVVERTENZA!

Fig.1 Il casco è posizionato dritto sulla testa, coprendo la fronte, le tempie e la nuca. Il campo visivo non deve essere compromesso. Il casco non deve essere troppo arretrato né coprire troppo profondamente la fronte. La sicurezza della calzata viene verificata scuotendo delicatamente la testa con il sottogola slacciato. Il casco non deve spostarsi. Una calzata corretta è necessaria per garantire la piena funzionalità della sicurezza.

Fig.2 SNAP 360: 1.0 ; 2.0

Fig.3 CORE GRIP: 1.0; 2.0

Fig.4 SILC 180+:1.0; 2.0; 3.0

<u>1.0 Regolazione dell'anello della testa:</u>

Stringere l'anello della testa utilizzando la manopola sul retro del casco in modo che avvolga saldamente la testa. Assicura una vestibilità confortevole.

<u>2.0 Regolazione dell'altezza a 3 livelli:</u>

Regola l'altezza dell'intero sistema di calzata.

<u>3.0 Regolazione della larghezza a 3 livelli:</u>

Regolare le ali destra e sinistra del sistema di calzata in base alla circonferenza della testa. Assicurarsi che entrambi i lati siano regolati in modo uniforme.

Fig.5 Iniziare a regolare la lunghezza del cinturino. Il cinturino deve scorrere verticalmente dal casco verso il basso e il divisorio deve poggiare sullo zigomo. Posizionare il divisorio in modo che il cinturino non tocchi le orecchie - massimo 2 cm sotto le orecchie. 2 cm sotto le orecchie. Regolare separatamente il cinturino posteriore alla lunghezza corretta. Regolare entrambi i cinturini sul sistema di chiusura in modo che aderiscano perfettamente sotto il mento senza incidere la testa.

Fig.6 Rimozione del casco:

<u>6.1</u> Sbloccare premendo il pulsante rosso CUBE.

<u>6.2</u> La fibbia magnetica SNAP può essere aperta facendo scorrere le due parti.

VERIFICA DELLE REGOLAZIONI!

Eseguire i seguenti controlli:
Scuotere la testa da un lato all'altro. Il casco non deve spostarsi. Provare a spingere il casco in avanti e all'indietro. Se si muove all'indietro: stringere l'intero sistema di cinghie. Se si muove in avanti: stringere il cinturino posteriore.

Visiera:

<u>7.0 Visiera a strappo:</u>

La visiera è progettata per staccarsi dal casco in caso di caduta, riducendo così al minimo le forze torsionali che possono agire sul collo e sulla colonna vertebrale.

<u>7.1 Visiera regolabile:</u>

La visiera può essere regolata in altezza e, una volta ripiegata, può contenere un occhiale.

<u>7.2 Visiera rimovibile:</u>

Tirare le estremità della visiera dal casco e poi sollevarla dal casco. Per rimontare la visiera, centrarla sul casco e far scattare i perni della visiera negli appositi fori del casco.

X-Lock:

X-Lock è compatibile con tutti i sistemi CUBE e ACID X-Lock. Per aprire il coperchio X-Lock, ruotarlo di 45° in senso antiorario.

Flip Adapter:

L'adattatore Flip può essere ruotato di 180° orizzontalmente nella direzione di marcia. Una volta girato, l'adattatore dovrebbe scattare nella posizione corretta. Le luci compatibili con il sistema X-Lock possono essere fissate all'X-Lock visibile. Quando non si usa, ruotare l'adattatore di 180° per evitare contaminazioni.

Lights:

Queste luci per casco non sostituiscono l'illuminazione stradale obbligatoria per legge, ma sono solo un'illuminazione supplementare. Per la sostituzione delle batterie o il corretto smaltimento delle luci, seguire le istruzioni incluse nella confezione e controllare le marcature del prodotto.

LEES EN BEWAAR DE INSTRUCTIES

Deze en alle andere bijgevoegde handleidingen bevatten belangrijke informatie over de montage, de inbedrijfstelling en het onderhoud van het product.

SYMBOLEN EN HUN BETEKENIS

De volgende symbolen en signaalwoorden worden gebruikt in de bijgevoegde handleidingen, op het product of op de verpakking:

⚠ WAARSCHUWING!

Gevaar met een gemiddeld risiconiveau dat de dood of ernstig letsel tot gevolg kan hebben als het gevaar niet wordt vermeden.

⚠ VOORZICHTIG!

Gevaar met een matig risiconiveau dat licht of matig letsel tot gevolg kan hebben als het gevaar niet wordt vermeden.

OPMERKING!

Waarschuwing voor mogelijke materiële schade.

VEILIGHEIDSINSTRUCTIES VOOR HELMEN

⚠ WAARSCHUWING!

CORRECT GEBRUIK

Gebruik het product alleen zoals beschreven in deze handleiding. Elk ander gebruik wordt als onjuist beschouwd en kan leiden tot ongevallen, ernstig letsel of schade aan de fiets. De fabrikant of dealer aanvaardt geen aansprakelijkheid voor schade veroorzaakt door onjuist of oneigenlijk gebruik.

» Deze helm is uitsluitend bedoeld voor fietsen en mag niet worden gebruikt voor motorsport, klimmen of soortgelijke activiteiten.

» Kinderen mogen de helm niet dragen tijdens het spelen of tijdens andere activiteiten waarbij gevaar voor wurging bestaat.

» Houd je tijdens het rijden altijd aan de geldende verkeersregels.

GEBRUIK

» Geen enkele helm kan volledige bescherming bieden tegen onvoorspelbare verwondingen. Een helm kan alleen ernstig hoofdletsel helpen voorkomen in het geval van een val.

» Zorg er altijd voor dat de helm tijdens het gebruik goed past. Als de helm verschuift, is adequate bescherming niet langer gegarandeerd.

» Voor maximale bescherming moet de helm goed op het hoofd passen. Als de helm niet goed kan worden afgesteld, gebruik hem dan niet. Kies een ander model.

» De helm kan alleen effectief beschermen als hij goed past. Het wordt sterk aanbevolen om verschillende maten te passen en de maat te kiezen die goed maar comfortabel past. Een slecht passende helm kan zijn beschermende werking aanzienlijk verminderen.

» Original helmet components must not be modified or removed. This does not apply to the visor, which is optional and may be removed.

» Schade aan de helm kan ontstaan door contact met voorwerpen met scherpe randen of stenen.

» De kinband moet tijdens het dragen van de helm worden vastgemaakt.

» Houd er rekening mee dat de helm, afhankelijk van de stootkracht en de hoek, kan en moet breken om de stootkrachten van het hoofd weg te leiden.

» Bevestig geen voorwerpen zoals spiegels of lichten aan je helm.

» Als je een bril draagt, zorg er dan voor dat de brilarmen tussen de riempjes en je hoofd lopen.

ONDERHOUD

» Door einen Sturz können nicht sichtbare Beschädigungen am Helm entstehen, die unbrauchbar machen. De Helm kan na een Sturz worden geborgd en gebruikt, ook als hij niet is gebarsten.

» Controleer voor elk gebruik of alle onderdelen goed vastzitten en goed werken.

» Gebruik het product niet als je scheuren, vervorming of verkleuring opmerkt.

» De helm moet uiterlijk na 5 jaar gebruik worden vervangen, zelfs als deze onbeschadigd is.

REINIGING EN ONDERHOUD

Onjuist gebruik van reinigingsmiddelen kan het product beschadigen.

» Verf, stickers, reinigingsvloeistoffen, chemicaliën of oplosmiddelen kunnen de beschermende functie van de helm ernstig in gevaar brengen.

» Reinig de helm alleen met lauw water.

» Gebruik geen agressieve schoonmaakmiddelen, borstels met metalen of nylon haren of scherpe of metalen schoonmaakgereedschappen zoals messen of harde schrapers. Deze kunnen het oppervlak en het product beschadigen.

OPSLAG

Alle onderdelen moeten volledig droog zijn voordat je ze opbergt.

» Bij hoge temperaturen (boven 43°C) kan de helmschaal vervormen.

» Bewaar de helm niet in een auto of in de buurt van directe of indirecte warmtebronnen.

» Gebruik geen helm met een verweekte of vervormde helmschaal.

» Bewaar het product altijd op een droge plaats en bescherm het tegen direct zonlicht.

VERWIJDERING

Gooi het verpakkingsmateriaal op de juiste manier weg. Recycle karton en karton en deponeer plastic folie en onderdelen bij de juiste inzamelpunten voor recycling.

Gooi het product weg in overeenstemming met de wetten en voorschriften die in uw land van toepassing zijn.

GARANTIE OP MATERIAALDEFECTEN

Neem in geval van defecten contact op met de dealer waar u het product hebt gekocht.

Voor een vlotte afhandeling van uw claim is het noodzakelijk om de aankoopbon en de inspectiegegevens te overleggen. Bewaar deze documenten daarom zorgvuldig.

OVERIGE INFORMATIE

Bezoek van tijd tot tijd onze website op:
www.CUBE.eu.

De EU-conformiteitsverklaring volgens Verordening (EU) 2016/425 vindt u op de volgende link:

https://www.cube.eu/de-de/support/downloads

Gecertificeerd in overeenstemming met Verordening (EU) 2016/425 van het Europees Parlement en de Raad door:

Aliénor Certification,
21 Rue Albert Einstein, 86100 Châtellerault
No. 2754

en in overeenstemming met de norm:

DIN EN 1078: 2012 + A1:2012

⚠ VOORZICHTIG!

Fig.1 De helm wordt recht op het hoofd geplaatst en bedekt het voorhoofd, de slapen en het achterhoofd. Het gezichtsveld mag niet worden belemmerd. De helm mag niet te ver naar achteren zitten en het voorhoofd niet te diep bedekken. De pasvorm wordt getest door zachtjes met het hoofd te schudden terwijl het kinbandje niet vastzit. De helm mag niet verschuiven. Een goede pasvorm is noodzakelijk om volledige veiligheid te garanderen.

Fig.2 SNAP 360: 1.0 ; 2.0

Fig.3 CORE GRIP: 1.0; 2.0

Fig.4 SILC 180+:1.0; 2.0; 3.0

1.0 Kopring afstellen:

Draai de hoofdring vast met behulp van de draaiknop aan de achterkant van de helm zodat deze stevig om het hoofd zit. Zorg voor een comfortabele pasvorm.

2.0 Hoogteverstelling op 3 niveaus:

Pas de hoogte van het gehele pasvormsysteem aan.

3.0 Breedte-instelling op 3 niveaus:

Pas de linker- en rechtervleugel van het pasvormsysteem aan de omtrek van je hoofd aan. Zorg ervoor dat beide zijden gelijkmatig zijn afgesteld.

Fig.5 Begin met het aanpassen van de bandlengte. Het riempje moet verticaal van de helm naar beneden lopen en de riemverdeler moet op het jukbeen rusten. Plaats de bandverdeler zo dat het bandje de oren niet raakt - max. 2 cm onder de oren. 2 cm onder de oren. Stel het achterste riempje afzonderlijk op de juiste lengte af. Stel beide riempjes bij het sluitsysteem zo af dat ze goed onder de kin passen zonder in het hoofd te snijden.

Fig.6 De helm verwijderen:

6.1 Ontgrendel door op de rode CUBE-knop te drukken.

6.2 De magnetische SNAP-gesp kan worden geopend door de twee delen uit elkaar te schuiven.

CONTROLEER UW AANPASSINGEN!

Voer de volgende controles uit:
Schud je hoofd heen en weer. De helm mag niet verschuiven. Probeer de helm naar voren en naar achteren te duwen. Als hij naar achteren beweegt: trek het hele riempjes systeem strakker aan. Als hij naar voren beweegt: trek het achterste riempje strakker aan.

Vizier:

7.0 Breakaway vizier:

Het vizier is ontworpen om los te komen van de helm bij een val, waardoor de torsiekrachten die kunnen inwerken op de nek en ruggengraat worden geminimaliseerd.

7.1 Verstelbaar vizier:

Het vizier kan in hoogte worden versteld en biedt ruimte voor een goggle als het is ingeklapt.

7.2 Verwijderbaar vizier:

Trek de uiteinden van het vizier van de helm af en til het vizier vervolgens van de helm af. Om het vizier weer te bevestigen, centreer je het op de helm en klik je de pinnen van het vizier in de daarvoor bestemde gaten in de helm.

X-Lock:

X-Lock is compatibel met alle CUBE en ACID X-Lock systemen. Om het X-Lock deksel te openen, draai je het 45° linksom.

Flip Adapter:

De Flip Adapter kan 180° horizontaal worden gedraaid in de rijrichting. Eenmaal omgedraaid moet de adapter in de juiste positie vastklikken. Compatibele lampen met het X-Lock systeem kunnen worden bevestigd aan de zichtbare X-Lock. Draai de adapter 180° terug als je hem niet gebruikt om vervuiling te voorkomen.

Lampjes:

Deze helmlampjes zijn geen vervanging voor de wettelijk verplichte wegverlichting, maar zijn slechts aanvullende verlichting. Volg voor het vervangen van de batterij of het op de juiste manier weggooien van de lampjes de instructies in de verpakking en controleer de productmarkeringen.

LEA Y CONSERVE LAS INSTRUCCIONES

Este manual y cualquier otro adjunto contienen información importante sobre el montaje, la puesta en marcha y el mantenimiento del producto.

SÍMBOLOS Y SU SIGNIFICADO

Los siguientes símbolos y palabras de advertencia se utilizan en los manuales adjuntos, en el producto o en el embalaje:

⚠ ADVERTENCIA!

Peligro con un nivel de riesgo medio que puede causar la muerte o lesiones graves si no se evita.

⚠ PRECAUCIÓN!

Peligro con un nivel de riesgo moderado que puede provocar lesiones leves o moderadas si no se evita.

NOTA!

Advertencia de posibles daños materiales.

INSTRUCCIONES DE SEGURIDAD PARA CASCOS

⚠ ADVERTENCIA!

USO ADECUADO

Utilice el producto únicamente como se describe en este manual. Cualquier otro uso se considera inadecuado y puede provocar accidentes, lesiones graves o daños a la bicicleta. El fabricante o el distribuidor no aceptan ninguna responsabilidad por daños causados por un uso inadecuado o incorrecto.

» Este casco ha sido diseñado exclusivamente para la práctica del ciclismo y no debe utilizarse para deportes de motor, escalada o actividades similares.

» Los niños no deben llevar el casco mientras juegan o durante otras actividades en las que exista riesgo de estrangulamiento.

» Respete siempre las normas de tráfico aplicables durante la conducción.

FUNCIONAMIENTO/USO

» Ningún casco puede ofrecer una protección completa contra lesiones imprevisibles. Un casco sólo puede ayudar a prevenir lesiones graves en la cabeza en caso de caída.

» Asegúrese siempre de que el casco se ajusta correctamente durante su uso. Si se desplaza, ya no se garantiza una protección adecuada.

» Para obtener la máxima protección, el casco debe ajustarse correctamente a la cabeza. Si el casco no puede ajustarse correctamente, no lo utilice. Elija otro modelo.

» El casco sólo puede proteger eficazmente si se ajusta correctamente. Se recomienda encarecidamente probarse diferentes tallas y elegir la que quede ajustada pero cómoda. Un casco mal ajustado puede reducir significativamente su efecto protector.

» Los componentes originales del casco no deben modificarse ni retirarse. Esto no se aplica a la visera, que es opcional y puede retirarse.

» El casco puede resultar dañado por el contacto con objetos afilados o rocas.

» La correa de la barbilla debe abrocharse mientras se lleva puesto el casco.

» Tenga en cuenta que, dependiendo de la fuerza y el ángulo del impacto, el casco puede y debe romperse para desviar las fuerzas del impacto lejos de la cabeza.

» No sujete al casco objetos como espejos o luces.

» Si lleva gafas, asegúrese de que los brazos de las gafas pasen entre las correas y su cabeza.

MANTENIMIENTO

» Una caída puede causar daños invisibles en el casco que pueden inutilizarlo. El casco debe desecharse y sustituirse después de una caída, incluso si no parece haber sufrido daños.

» Compruebe que todos los componentes están bien sujetos y funcionan correctamente antes de cada uso.

» No utilice el producto si observa grietas, deformaciones o decoloración.

» El casco debe sustituirse como muy tarde después de 5 años de uso, aunque no esté dañado.

LIMPIEZA Y CUIDADOS

El uso inadecuado de productos de limpieza puede dañar el producto.

» Pinturas, pegatinas, líquidos de limpieza, productos químicos o disolventes pueden comprometer seriamente la función protectora del casco.

» Limpie el casco sólo con agua tibia.

» No utilice productos de limpieza agresivos, cepillos con cerdas metálicas o de nylon, ni herramientas de limpieza afiladas o metálicas como cuchillos o rascadores duros. Estos pueden dañar la superficie y el producto.

ALMACENAMIENTO

Todas las piezas deben estar completamente secas antes de almacenarlas.

» A temperaturas elevadas (superiores a 43°C), la calota del casco puede deformarse.

» No guarde el casco en un coche ni cerca de fuentes de calor directas o indirectas.

» No utilice un casco con la calota reblandecida o deformada.

» Guarde siempre el producto en un lugar seco y protéjalo de la luz solar directa.

ELIMINACIÓN

Elimine correctamente los materiales de embalaje. Recicle el cartón y el cartoncillo, y deposite las láminas de plástico y los componentes en el punto de recogida de reciclaje adecuado.

Elimine el producto de acuerdo con las leyes y normativas aplicables en su país.

GARANTÍA POR DEFECTOS MATERIALES

En caso de defectos, póngase en contacto con el distribuidor especializado al que compró el producto.

Para garantizar una tramitación sin problemas de su reclamación, es necesario presentar el recibo de compra y los registros de inspección. Por lo tanto, conserve estos documentos cuidadosamente.

INFORMACIÓN ADICIONAL

Visite de vez en cuando nuestro sitio web

www.CUBE.eu

Allí encontrará noticias, actualizaciones y las últimas versiones de nuestros manuales, así como los datos de contacto de nuestros distribuidores especializados.

Encuentre la declaración de conformidad de la UE según el Reglamento (UE) 2016/425 en el siguiente enlace:

https://www.cube.eu/de-de/support/downloads

Certificado de conformidad con el Reglamento (UE) 2016/425 del Parlamento Europeo y del Consejo por:

Aliénor Certification,
21 Rue Albert Einstein, 86100 Châtellerault
No. 2754

y de conformidad con la norma:

DIN EN 1078: 2012 + A1:2012

⚠ CAUTION!

Fig.1 El casco se coloca recto sobre la cabeza, cubriendo la frente, las sienes y la parte posterior de la cabeza. No debe obstaculizar el campo de visión. No debe asentarse demasiado atrás ni cubrir demasiado la frente. El ajuste seguro se comprueba sacudiendo suavemente la cabeza con el barboquejo desabrochado. El casco no debe desplazarse. Un ajuste adecuado es necesario para garantizar la plena funcionalidad de la seguridad.

Fig.2 SNAP 360: 1.0 ; 2.0

Fig.3 CORE GRIP: 1.0; 2.0

Fig.4 SILC 180+:1.0; 2.0; 3.0

1.0 Ajuste del anillo de cabeza:

Apriete el anillo de la cabeza utilizando el dial situado en la parte posterior del casco de forma que envuelva firmemente la cabeza. Garantiza un ajuste cómodo.

2.0 Ajuste de altura en 3 niveles:

Ajuste la altura de todo el sistema de ajuste.

3.0 Ajuste de anchura en 3 niveles:

Ajuste las alas izquierda y derecha del sistema de ajuste a la circunferencia de su cabeza. Asegúrese de que ambos lados están ajustados uniformemente.

Fig.5 Comience a ajustar la longitud de la correa. La correa debe ir verticalmente desde el casco hacia abajo y el divisor de la correa debe descansar sobre el pómulo. Coloque el separador de la correa de modo que ésta no toque las orejas - máx. 2 cm por debajo de las orejas. Ajuste la correa trasera por separado a la longitud correcta. Ajuste ambas correas en el sistema de cierre de forma que queden bien ajustadas bajo la barbilla sin cortar la cabeza.

Fig.6 Desmontaje del casco:

6.1 Desbloquee pulsando el botón rojo CUBE.

6.2 La hebilla SNAP magnética puede abrirse deslizando las dos partes para separarlas.

VERIFIQUE SUS AJUSTES!

Sacuda la cabeza de lado a lado. El casco no debe desplazarse. Intente empujar el casco hacia delante y hacia atrás. Si se mueve hacia atrás: apriete todo el sistema de correas. Si se mueve hacia delante: apriete la correa trasera.

Visera:

7.0 Visera desmontable:

La visera está diseñada para desprenderse del casco en caso de caída, minimizando así las fuerzas de torsión que pueden actuar sobre el cuello y la columna vertebral.

7.1 Visera regulable:

La visera se puede ajustar en altura y tiene espacio para una gafa cuando está plegada.

7.2 Visera desmontable:

Tire de los extremos de la visera para sacarla del casco y, a continuación, levante la visera para separarla del casco. Para volver a colocar la visera, céntrela en el casco y encaje los pasadores de la visera en los orificios previstos en el casco.

X-Lock:

X-Lock es compatible con todos los sistemas CUBE y ACID X-Lock. Para abrir la cubierta X-Lock, gírela 45° en el sentido contrario a las agujas del reloj.

Flip Adapter:

El adaptador X puede girarse 180° horizontalmente en el sentido de la marcha. Una vez volteado, el adaptador debería encajar en su posición correcta. Las luces compatibles con el sistema X-Lock pueden acoplarse al X-Lock visible. Cuando no se utilice, gire el adaptador 180° hacia atrás para evitar que se ensucie.

Luces:

Estas luces de casco no sustituyen a la iluminación de carretera exigida legalmente, sino que son únicamente una iluminación complementaria. Para sustituir las pilas o desechar correctamente las luces, siga las instrucciones incluidas en el embalaje y compruebe las marcas del producto.

LER E GUARDAR AS INSTRUÇÕES

Estes e quaisquer outros manuais anexos contêm informações importantes sobre a montagem, colocação em funcionamento e manutenção do produto.

SÍMBOLOS E O SEU SIGNIFICADO

Os seguintes símbolos e palavras-sinal são utilizados nos manuais anexos, no produto ou na embalagem:

⚠ AVISO!

Perigo com um nível de risco médio que pode resultar em morte ou ferimentos graves se não for evitado.

⚠ CUIDADO!

Perigo com um nível de risco moderado que pode resultar em ferimentos ligeiros ou moderados se não for evitado.

NOTA!

Aviso de possíveis danos materiais..

INSTRUÇÕES DE SEGURANÇA PARA CAPACETES

⚠ AVISO!

UTILIZAÇÃO CORRETA

Utilizar o produto apenas como descrito neste manual. Qualquer outra utilização é considerada incorrecta e pode provocar acidentes, ferimentos graves ou danos na bicicleta. O fabricante ou o revendedor não assumem qualquer responsabilidade por danos causados por uma utilização imprópria ou incorrecta.

» Este capacete foi concebido apenas para andar de bicicleta e não deve ser utilizado para desportos motorizados, escalada ou actividades semelhantes..

» As crianças não devem usar o capacete enquanto brincam ou durante outras actividades em que haja risco de estrangulamento.

» Respeitar sempre as regras de trânsito em vigor durante a condução.

FUNCIONAMENTO/UTILIZAÇÃO

» Nenhum capacete pode oferecer uma proteção completa contra ferimentos imprevisíveis. Um capacete só pode ajudar a evitar ferimentos graves na cabeça em caso de queda.

» Certifique-se sempre de que o capacete se ajusta corretamente durante a utilização. Se se deslocar, já não é garantida uma proteção adequada.

» Para uma proteção máxima, o capacete deve ajustar-se corretamente à cabeça. Se o capacete não puder ser ajustado corretamente, não o utilize. Escolha um modelo diferente.

» O capacete só pode proteger eficazmente se se ajustar corretamente. Recomenda-se vivamente que experimente diferentes tamanhos e escolha o que lhe assenta melhor mas de forma confortável. Um capacete mal ajustado pode reduzir significativamente o seu efeito protetor.

» Os componentes originais do capacete não devem ser modificados ou removidos. Isto não se aplica à viseira, que é opcional e pode ser removida.

» O capacete pode ser danificado pelo contacto com objectos pontiagudos ou pedras.

» A correia do queixo deve ser apertada durante a utilização do capacete.

» Note-se que, consoante a força e o ângulo de impacto, o capacete pode e deve partir-se para desviar as forças de impacto da cabeça.

» Não fixar objectos como espelhos ou luzes no capacete.

» Se estiver a usar óculos, certifique-se de que as hastes dos óculos passam entre as correias e a sua cabeça.

MANUTENÇÃO

» Uma queda pode causar danos invisíveis no capacete que podem torná-lo inutilizável. O capacete deve ser deitado fora e substituído após uma queda, mesmo que pareça não estar danificado

» Antes de cada utilização, verificar se todos os componentes estão bem fixos e funcionais..

» Não utilize o produto se notar fissuras, deformações ou descoloração.

» O capacete deve ser substituído, o mais tardar, após 5 anos de utilização, mesmo que não esteja danificado..

LIMPEZA E CUIDADOS

A utilização incorrecta de produtos de limpeza pode danificar o produto.

» Tintas, autocolantes, líquidos de limpeza, produtos químicos ou solventes podem comprometer seriamente a função de proteção do capacete.

» Limpar o capacete apenas com água morna.

» Não utilizar produtos de limpeza agressivos, escovas com cerdas metálicas ou de nylon, nem ferramentas de limpeza afiadas ou metálicas, como facas ou raspadores duros. Estes podem danificar a superfície e o produto.

ARMAZENAMENTO

Todas as peças devem estar completamente secas antes de serem armazenadas.

» A temperaturas elevadas (superiores a 43°C), a calota do capacete pode deformar-se.

» Não guardar o capacete num automóvel ou perto de fontes de calor diretas ou indirectas.

» Não utilizar um capacete com a calota amolecida ou deformada.

» Guardar sempre o produto num local seco e protegê-lo da luz solar direta.

ELIMINAÇÃO

Eliminar corretamente os materiais de embalagem. Reciclar o cartão e o papelão e colocar as películas de plástico e os componentes na recolha de reciclagem adequada.

Elimine o produto de acordo com as leis e regulamentos aplicáveis no seu país.

GARANTIA PARA DEFEITOS DE MATERIAL

Se ocorrerem defeitos, contacte o revendedor especializado a quem adquiriu o produto.

Para garantir o bom processamento da sua reclamação, é necessário apresentar o recibo de compra e os registos de inspeção. Por isso, guarde estes documentos cuidadosamente.

OTHER INFORMATION

Please visit our website from time to time at
www.CUBE.eu

There you will find news, updates, and the latest versions of our manuals, as well as contact details for our specialist dealers.

Find the EU declaration of conformity according to Regulation (EU) 2016/425 at the following link:

https://www.cube.eu/de-de/support/downloads

Certified in accordance with Regulation (EU) 2016/425 of the European Parliament and Council by:

Aliénor Certification,
21 Rue Albert Einstein, 86100 Châtellerault
No. 2754

and in accordance with the standard:

DIN EN 1078: 2012 + A1:2012

⚠ CUIDADO!

Fig.1 capacete é posicionado diretamente sobre a cabeça, cobrindo a testa, as têmporas e a parte de trás da cabeça. O campo de visão não deve ser prejudicado. Ele não deve ficar muito para trás nem cobrir a testa profundamente. O ajuste seguro é testado sacudindo suavemente a cabeça com a tira do queixo desatada. O capacete não deve se mover. Um ajuste adequado é necessário para garantir a funcionalidade total de segurança.

Fig.2 SNAP 360: 1.0 ; 2.0

Fig.3 CORE GRIP: 1.0; 2.0

Fig.4 SILC 180+:1.0; 2.0; 3.0

1.0 Ajuste do anel de cabeça:

Aperte o anel de cabeça usando o botão na parte de trás do capacete para que ele envolva firmemente a cabeça. Certifique-se de que o ajuste seja confortável.

2.0 Ajuste de altura em 3 níveis:

Ajuste a altura de todo o sistema de ajuste

3.0 Ajuste de largura em 3 níveis:

Ajuste as asas esquerda e direita do sistema de ajuste à circunferência da sua cabeça. Certifique-se de que ambos os lados estejam ajustados uniformemente.

Fig.5 Comece a ajustar o comprimento da correia. A correia deve ficar na vertical a partir do capacete e o divisor da correia deve ficar sobre a maçã do rosto. Posicione o divisor da correia de forma que a correia não toque nas orelhas, no máximo 2 cm abaixo das orelhas. Ajuste a correia traseira separadamente para o comprimento correto. Ajuste ambas as correias no sistema de fecho para que fiquem bem ajustadas sob o queixo, sem cortar a cabeça.

Fig.6 Remover o capacete:

6.1 Desbloqueie pressionando o botão vermelho CUBE.

6.2 A fivela magnética SNAP pode ser aberta deslizando as duas partes para separá-las.

VERIFIQUE OS SEUS AJUSTES!

Realize as seguintes verificações:
Abane a cabeça de um lado para o outro. O capacete não deve deslocar-se. Tente empurrar o capacete para a frente e para trás. Se ele se mover para trás: aperte todo o sistema de correias. Se ele se mover para a frente: aperte a correia traseira..

Viseira:

7.0 Viseira destacável:

A viseira foi concebida para se destacar do capacete em caso de queda, minimizando assim as forças de torção que podem atuar sobre o pescoço e a coluna vertebral.

7.1 Viseira ajustável:

A viseira pode ser ajustada em altura e tem espaço para óculos de proteção quando dobrada.

7.2 Viseira removível:

Puxe as extremidades da viseira para fora do capacete e, em seguida, levante a viseira para fora do capacete. Para recolocar a viseira, centralize-a no capacete e encaixe os pinos da viseira nos orifícios previstos no capacete.

X-Lock:

O X-Lock é compatível com todos os sistemas CUBE e ACID X-Lock. Para abrir a tampa do X-Lock, rode-a 45° no sentido anti-horário.

Flip Adapter:

O adaptador Flip pode ser rodado 180° horizontalmente na direção da viagem. Depois de virado, o adaptador deve encaixar na posição correta. As luzes compatíveis com o sistema X-Lock podem ser fixadas ao X-Lock visível. Quando não estiver em uso, gire o adaptador 180° para trás para evitar contaminação.

Luzes:

Estas luzes para capacete não substituem a iluminação rodoviária exigida por lei, mas são apenas iluminação suplementar. Para substituir a bateria ou descartar as luzes de forma adequada, siga as instruções incluídas na embalagem e verifique as marcações do produto.

PRZECZYTAJ I ZACHOWAJ INSTRUKCJE

Niniejsza instrukcja oraz wszelkie inne załączone instrukcje zawierają ważne informacje dotyczące montażu, uruchomienia i konserwacji produktu.

SYMBOLE I ICH ZNACZENIE

W załączonych instrukcjach, na produkcie lub na opakowaniu używane są następujące symbole i słowa sygnalizacyjne:

⚠ OSTRZEŻENIE!

Zagrożenie o średnim poziomie ryzyka, które może skutkować śmiercią lub poważnymi obrażeniami, jeśli się go nie uniknie.

⚠ UWAGA!

Zagrożenie o umiarkowanym poziomie ryzyka, które może skutkować niewielkimi lub umiarkowanymi obrażeniami, jeśli się go nie uniknie.

UWAGA!

Ostrzeżenie o możliwym uszkodzeniu mienia..

Instrukcje bezpieczeństwa dotyczące kasków

⚠ OSTRZEŻENIE!

PRAWIDŁOWE UŻYTKOWANIE

Produktu należy używać wyłącznie w sposób opisany w niniejszej instrukcji. Każde inne użycie jest uważane za nieprawidłowe i może prowadzić do wypadków, poważnych obrażeń lub uszkodzenia roweru. Producent ani sprzedawca nie ponoszą odpowiedzialności za szkody spowodowane niewłaściwym lub nieprawidłowym użytkowaniem.

- » Kask jest przeznaczony wyłącznie do jazdy na rowerze i nie może być używany do uprawiania sportów motorowych, wspinaczki ani podobnych aktywności.
- » Dzieciom nie wolno nosić kasku podczas zabawy lub innych czynności, podczas których istnieje ryzyko uduszenia.
- » Podczas jazdy należy zawsze przestrzegać obowiązujących przepisów ruchu drogowego.

OBSŁUGA/UŻYTKOWANIE

- » Żaden kask nie zapewnia pełnej ochrony przed nieprzewidywalnymi urazami. Kask może jedynie pomóc w zapobieganiu poważnym urazom głowy w razie upadku.
- » Podczas użytkowania należy zawsze upewnić się, że kask jest prawidłowo dopasowany. Jeśli się przesunie, odpowiednia ochrona nie będzie gwarantowana.
- » Aby zapewnić maksymalną ochronę, kask musi prawidłowo przylegać do głowy. Jeśli kasku nie można odpowiednio dopasować, nie należy go używać. Należy wybrać inny model.
- » Kask może skutecznie chronić tylko wtedy, gdy jest prawidłowo dopasowany. Zdecydowanie zaleca się przymierzenie różnych rozmiarów i wybranie tego, który pasuje ciasno, ale wygodnie. Źle dopasowany kask może znacznie zmniejszyć jego skuteczność ochronną.
- » Oryginalne elementy kasku nie mogą być modyfikowane ani usuwane. Nie dotyczy to wizjera, który jest opcjonalny i może zostać usunięty.
- » Uszkodzenie kasku może nastąpić w wyniku kontaktu z przedmiotami o ostrych krawędziach lub kamieniami.
- » Pasek podbródkowy musi być zapięty podczas noszenia kasku.
- » Należy pamiętać, że w zależności od siły i kąta uderzenia kask może i powinien pęknąć, aby odchylić siły uderzenia od głowy.
- » Do kasku nie należy mocować przedmiotów takich jak lusterka lub światła.
- » W przypadku noszenia okularów należy upewnić się, że ramiona okularów znajdują się między paskami a głową.

KONSERWACJA

- » Upadek może spowodować niewidoczne uszkodzenie kasku, które może uniemożliwić jego użytkowanie. Po upadku kask należy wyrzucić i wymienić na nowy, nawet jeśli wygląda na nieuszkodzony.
- » Przed każdym użyciem należy sprawdzić wszystkie elementy pod kątem prawidłowego zamocowania i działania..
- » Nie używaj produktu, jeśli zauważysz pęknięcia, odkształcenia lub odbarwienia.
- » Kask należy wymienić najpóźniej po 5 latach użytkowania, nawet jeśli nie jest uszkodzony.

CZYSZCZENIE I PIELĘGNACJA

Niewłaściwe użycie środków czyszczących może spowodować uszkodzenie produktu..

- » Farby, naklejki, płyny czyszczące, chemikalia lub rozpuszczalniki mogą poważnie naruszyć funkcję ochronną kasku.
- » Kask należy czyścić wyłącznie letnią wodą.
- » Nie używaj agresywnych środków czyszczących, szczotek z metalowym lub nylonowym włosiem ani ostrych lub metalowych narzędzi czyszczących, takich jak noże lub twarde skrobaki. Mogą one uszkodzić powierzchnię i produkt.

PRZECHOWYWANIE

Przed przechowywaniem wszystkie części muszą być całkowicie suche.

- » W wysokich temperaturach (powyżej 43°C) skorupa kasku może się odkształcić.
- » Nie należy przechowywać kasku w samochodzie ani w pobliżu bezpośrednich lub pośrednich źródeł ciepła.
- » Nie używaj kasku ze zmiękczoną lub zdeformowaną skorupą.
- » Produkt należy zawsze przechowywać w suchym miejscu i chronić przed bezpośrednim działaniem promieni słonecznych.

UTYLIZACJA

Materiały opakowaniowe należy utylizować w odpowiedni sposób. Karton i tekturę należy poddać recyklingowi, a plastikowe folie i komponenty należy umieścić w odpowiednich punktach zbiórki surowców wtórnych.

Produkt należy utylizować zgodnie z przepisami obowiązującymi w danym kraju.

GWARANCJA NA WADY MATERIAŁOWE

W przypadku wystąpienia wad należy skontaktować się ze sprzedawcą, u którego zakupiono produkt.

Aby zapewnić sprawne rozpatrzenie reklamacji, konieczne jest przedstawienie dowodu zakupu i protokołów kontroli. Dlatego należy starannie przechowywać te dokumenty.

OTHER INFORMATION

Please visit our website from time to time at:

www.CUBE.eu

There you will find news, updates, and the latest versions of our manuals, as well as contact details for our specialist dealers.

Find the EU declaration of conformity according to Regulation (EU) 2016/425 at the following link:

https://www.cube.eu/de-de/support/downloads

Certified in accordance with Regulation (EU) 2016/425 of the European Parliament and Council by:

Aliénor Certification,
21 Rue Albert Einstein, 86100 Châtellerault
No. 2754

and in accordance with the standard:

DIN EN 1078: 2012 + A1:2012

UWAGA!

Fig.1 Kask należy umieścić prosto na głowie, tak aby zakrywał czoło, skronie i tył głowy. Nie może on ograniczać pola widzenia. Nie powinien być zbytnio cofnięty ani zbyt głęboko zakrywać czoła. Aby sprawdzić, czy kask jest dobrze dopasowany, należy delikatnie potrząsnąć głową przy odpiętym pasku pod brodą. Kask nie może się przesuwać. Prawidłowe dopasowanie jest niezbędne do zapewnienia pełnej funkcjonalności bezpieczeństwa..

Fig.2 SNAP 360: 1.0 ; 2.0

Fig.3 CORE GRIP: 1.0; 2.0

Fig.4 SILC 180+:1.0; 2.0; 3.0

1.0 Regulacja pierścienia głowowego:

Zaciśnij pierścień głowy za pomocą pokrętła z tyłu kasku, tak aby mocno przylegał do głowy. Upewnij się, że dopasowanie jest wygodne.

2.0 3-stopniowa regulacja wysokości:

Wyreguluj wysokość całego systemu dopasowania.

3.0 3-stopniowa regulacja szerokości:

Wyreguluj lewe i prawe skrzydła systemu dopasowania do obwodu głowy. Upewnij się, że obie strony są wyregulowane równomiernie.

Fig.5 Rozpocznij regulację długości paska. Pasek powinien przebiegać pionowo od kasku w dół, a rozdzielacz paska powinien spoczywać na kości policzkowej. Ustaw rozdzielacz paska tak, aby pasek nie dotykał uszu, maksymalnie 2 cm poniżej uszu. Wyreguluj tylny pasek oddzielnie do odpowiedniej długości. Wyreguluj oba paski w systemie zapięcia tak, aby dobrze przylegały pod brodą, nie uciskając głowy.

Fig.6 Zdejmowanie kasku:

6.1 Odblokuj, naciskając czerwony przycisk CUBE.

6.2 Magnetyczną klamrę SNAP można otworzyć, rozsuwając dwie części.

SPRAWDŹ REGULACJE!

Potrząśnij głową na boki. Kask nie może się przesuwać. Spróbuj popchnąć kask do przodu i do tyłu. Jeśli przesuwa się do tyłu: dokręć cały system pasków. Jeśli przesuwa się do przodu: dokręć tylny pasek.

Wizjer:

7.0 Odłączany wizjer:

Wizjer został zaprojektowany tak, aby odłączał się od kasku w razie upadku, minimalizując w ten sposób siły skręcające, które mogą oddziaływać na szyję i kręgosłup.

7.1 Regulowana osłona:

Osłonę można regulować na wysokość, a po złożeniu mieści ona gogle.

7.2 Zdejmowana osłona:

Wyciągnij końce osłony z kasku, a następnie zdejmij osłonę z kasku. Aby ponownie zamocować osłonę, wyśrodkuj ją na kasku i zatrzasnij kołki osłony w otworach w kasku.

X-Lock:

X-Lock jest kompatybilny ze wszystkimi systemami CUBE i ACID X-Lock. Aby otworzyć pokrywę X-Lock, obróć ją o 45° w lewo

Flip Adapter:

Adapter Flip można obrócić o 180° w poziomie w kierunku jazdy. Po obróceniu adapter powinien zatrzasnąć się w prawidłowej pozycji. Światła kompatybilne z systemem X-Lock można przymocować do widocznego X-Lock. Gdy nie są używane, należy obrócić adapter z powrotem o 180°, aby uniknąć zanieczyszczenia.

Światła:

Te światła do kasku nie zastępują wymaganych prawem świateł drogowych, a stanowią jedynie oświetlenie dodatkowe. Aby wymienić baterie lub prawidłowo utylizować światła, należy postępować zgodnie z instrukcjami zawartymi w opakowaniu i sprawdzić oznaczenia produktu.

PŘEČTĚTE SI A DODRŽUJTE POKYNY

Tento a všechny ostatní přiložené návody obsahují důležité informace o montáži, uvedení do provozu a údržbě výrobku.

SYMBOLY A JEJICH VÝZNAM

V přiložených návodech, na výrobku nebo na obalu jsou použity následující symboly a signální slova:

⚠ VAROVÁNÍ!

Nebezpečí se střední mírou rizika, které může mít za následek smrt nebo vážné zranění, pokud se mu nezabrání.

⚠ POZOR!

Nebezpečí se střední mírou rizika, které může mít za následek lehké nebo středně těžké zranění, pokud se mu nevyhnete.

POZNÁMKA!

Varování před možným poškozením majetku.

BEZPEČNOSTNÍ POKYNY PRO PŘILBY

⚠ VAROVÁNÍ!

SPRÁVNÉ POUŽITÍ

Výrobek používejte pouze tak, jak je popsáno v tomto návodu. Jakékoli jiné použití je považováno za nesprávné a může vést k nehodám, vážným zraněním nebo poškození jízdního kola. Výrobce ani prodejce nenesou žádnou odpovědnost za škody způsobené nesprávným nebo nesprávným používáním.

» Tato přilba je určena pouze pro jízdu na kole a nesmí se používat pro motorové sporty, horolezectví nebo podobné aktivity.

» Děti nesmí mít přilbu nasazenou při hře nebo při jiných činnostech, při kterých hrozí nebezpečí uškrcení.

» Při jízdě vždy dodržujte platné dopravní předpisy.

PROVOZ/POUŽITÍ

» Žádná přilba nemůže poskytnout úplnou ochranu před nepředvídatelnými zraněními. Přilba může pouze pomoci zabránit vážným poraněním hlavy v případě pádu.

» Při používání se vždy ujistěte, že přilba správně sedí. Pokud se posune, není již zaručena dostatečná ochrana.

» Pro maximální ochranu musí přilba správně sedět na hlavě. Pokud nelze přilbu nastavit tak, aby správně seděla, nepoužívejte ji. Vyberte si jiný model.

» Přilba může účinně chránit pouze tehdy, pokud správně sedí. Důrazně doporučujeme vyzkoušet si různé velikosti a vybrat si tu, která padne těsně, ale pohodlně. Špatně padnoucí přilba může výrazně snížit její ochranný účinek.

» Původní součásti přilby se nesmí upravovat ani odstraňovat. To neplatí pro hledí, které je volitelné a může být odstraněno.

» K poškození přilby může dojít při kontaktu s předměty s ostrými hranami nebo kameny.

» Podbradní pásek musí být při nošení přilby zapnutý.

» Vezměte prosím na vědomí, že v závislosti na síle a úhlu nárazu se přilba může a měla by se zlomit, aby se síly nárazu odklonily od hlavy.

» Na přilbu nepřipevňujte žádné předměty, jako jsou zrcátka nebo světla. helmet.

» Pokud nosíte brýle, zajistěte, aby ramínka brýlí vedla mezi řemínky a vaší hlavou.

ÚDRŽBA

» Pád může způsobit neviditelné poškození přilby, které ji učiní nepoužitelnou. Přilbu je třeba po pádu zlikvidovat a vyměnit, i když se zdá nepoškozená.

» Před každým použitím zkontrolujte bezpečné upevnění a funkčnost všech součástí.

» Výrobek nepoužívejte, pokud si všimnete prasklin, deformací nebo změny barvy.

» Přilba by měla být vyměněna nejpozději po 5 letech používání, i když je nepoškozená.

ČIŠTĚNÍ A PÉČE

Nesprávné použití čisticích prostředků může výrobek poškodit.

» Barvy, nálepky, čisticí kapaliny, chemikálie nebo rozpouštědla mohou vážně ohrozit ochrannou funkci přilby.

» Přilbu čistěte pouze vlažnou vodou.

» Nepoužívejte agresivní čisticí prostředky, kartáče s kovovými nebo nylonovými štětinami ani ostré nebo kovové čisticí nástroje, jako jsou nože nebo tvrdé škrabky. Ty mohou poškodit povrch a výrobek.

SKLADOVÁNÍ

Před uskladněním musí být všechny díly zcela suché.

» Při vysokých teplotách (nad 43 °C) se může skořepina přilby deformovat.

» Neskladujte přilbu v autě nebo v blízkosti přímých či nepřímých zdrojů tepla.

» Nepoužívejte přilbu s měkkou nebo deformovanou skořepinou.

» Výrobek vždy skladujte na suchém místě a chraňte jej před přímým slunečním zářením.

LIKVIDACE

Obalové materiály řádně zlikvidujte. Karton a lepenku recyklujte a plastové fólie a součásti odevzdejte do příslušného sběrného dvora.

Výrobek zlikvidujte v souladu se zákony a předpisy platnými ve vaší zemi.

ZÁRUKA NA VADY MATERIÁLU

V případě výskytu závad se obraťte na specializovaného prodejce, u kterého jste výrobek zakoupili.

Pro bezproblémové vyřízení reklamace je nutné předložit doklad o koupi a kontrolní záznamy. Proto tyto dokumenty pečlivě uschovejte.

DALŠÍ INFORMACE

Čas od času navštivte naše webové stránky na adrese:

www.CUBE.eu

Najdete zde novinky, aktualizace a nejnovější verze našich příruček, jakož i kontaktní údaje na naše specializované prodejce.

Na následujícím odkazu naleznete EU prohlášení o shodě podle nařízení (EU) 2016/425:

https://www.cube.eu/de-de/support/downloads

Certifikováno v souladu s nařízením Evropského parlamentu a Rady (EU) 2016/425:

Aliénor Certification,
21 Rue Albert Einstein, 86100 Châtellerault
No. 2754

a v souladu s normou:

DIN EN 1078: 2012 + A1:2012

⚠ POZOR!

Fig.1 Helma je nasazena rovně na hlavu a zakrývá čelo, spánky a zadní část hlavy. Zorné pole nesmí být omezeno. Helma nesmí sedět příliš vzadu ani příliš hluboko zakrývat čelo. Správné uchycení se ověřuje jemným zatřesením hlavou s rozepnutým podbradním páskem. Helma se nesmí posunout. Správné uchycení je nezbytné pro zajištění plné bezpečnostní funkčnosti.

Fig.2 SNAP 360: 1.0 ; 2.0

Fig.3 CORE GRIP: 1.0; 2.0

Fig.4 SILC 180+:1.0; 2.0; 3.0

1.0 Nastavení hlavového prstence:

Utáhněte hlavový kroužek pomocí kolečka na zadní straně helmy tak, aby pevně obepínal hlavu. Zajistěte pohodlné uchycení.

2.0 3stupňové nastavení výšky:

Nastavte výšku celého uchycovacího systému.

3.0 3stupňové nastavení šířky:

Nastavte levé a pravé křídlo uchycovacího systému podle obvodu vaší hlavy. Ujistěte se, že jsou obě strany nastaveny rovnoměrně.

Fig.5 Začněte nastavovat délku popruhu. Popruh by měl vést svisle od helmy dolů a dělič popruhu by měl spočívat na lícní kosti. Umístěte dělič popruhu tak, aby se popruh nedotýkal uší, maximálně 2 cm pod ušima. Zadní popruh nastavte samostatně na správnou délku. Nastavte oba popruhy u zapínacího systému tak, aby pohodlně seděly pod bradou, aniž by se zařezávaly do hlavy.

Fig.6 Sundání helmy:

6.1 Odemkněte stisknutím červeného tlačítka CUBE.

6.2 Magnetickou sponu SNAP lze otevřít rozsunutím obou částí.

Ověřte nastavení

Proveďte následující kontroly:
Zatřeste hlavou ze strany na stranu. Helma se nesmí posunout. Zkuste helmu posunout dopředu a dozadu. Pokud se posune dozadu: utáhněte celý systém popruhů. Pokud se posune dopředu: utáhněte zadní popruh.

Vizier:

7.0 Breakaway visor:

Vizier je navržen tak, aby se v případě pádu odpojil od helmy, čímž se minimalizují torzní síly, které mohou působit na krk a páteř.

7.1 Nastavitelný štít:

Štít lze nastavit výškově a po sklopení nabízí prostor pro brýle.

7.2 Odnímatelný štít:

Vytáhněte konce štítu z helmy a poté štít z helmy sejměte. Chcete-li štít znovu připevnit, vycentrujte jej na helmě a zacvakněte kolíky štítu do otvorů v helmě.

X-Lock:

X-Lock je kompatibilní se všemi systémy CUBE a ACID X-Lock. Chcete-li otevřít kryt X-Lock, otočte jej o 45° proti směru hodinových ručiček.

Flip Adapter:

X-Adapter lze otočit o 180° vodorovně ve směru jízdy. Po otočení by se adaptér měl zacvaknout do správné polohy. Systémem X-Lock kompatibilní světla lze připevnit k viditelnému X-Locku. Pokud adaptér nepoužíváte, otočte jej zpět o 180°, aby nedošlo k jeho znečištění.

Světla:

Tato světla na helmu nenahrazují zákonem požadované osvětlení pro jízdu po silnici, ale slouží pouze jako doplňkové osvětlení. Při výměně baterií nebo správné likvidaci světel postupujte podle pokynů uvedených v balení a zkontrolujte označení produktu.

PREČÍTAJTE SI A DODRŽIAVAJTE POKYNY

Tento a všetky ostatné priložené návody obsahujú dôležité informácie o montáži, uvedení do prevádzky a údržbe výrobku.

SYMBOLY A ICH VÝZNAM

V priložených návodoch, na výrobku alebo na obale sa používajú nasledujúce symboly a signálne slová:

⚠ VAROVANIE!

Nebezpečenstvo so stredným stupňom rizika, ktoré môže mať za následok smrť alebo vážne zranenie, ak sa mu nezabráni.

⚠ POZOR!

Nebezpečenstvo so stredným stupňom rizika, ktoré môže mať za následok ľahké alebo stredne ťažké zranenia, ak sa mu nevyhnete.

UPOZORNENIE!

Upozornenie na možné škody na majetku.

BEZPEČNOSTNÉ POKYNY PRE PRILBY

⚠ VAROVANIE!

SPRÁVNE POUŽÍVANIE

Výrobok používajte len tak, ako je opísané v tomto návode. Akékoľvek iné použitie sa považuje za nesprávne a môže viesť k nehodám, vážnym zraneniam alebo poškodeniu bicykla. Výrobca ani predajca nenesú žiadnu zodpovednosť za škody spôsobené nesprávnym alebo nesprávnym používaním.

» Táto prilba je určená len na jazdu na bicykli a nesmie sa používať na motorové športy, horolezectvo alebo podobné aktivity.

» Deti nesmú mať prilbu nasadenú počas hry alebo iných činností, pri ktorých hrozí riziko uškrtenia.

» Počas jazdy vždy dodržiavajte platné dopravné predpisy.

PREVÁDZKA/POUŽÍVANIE

» Žiadna prilba nemôže poskytnúť úplnú ochranu pred nepredvídateľnými zraneniami. Prilba môže pomôcť zabrániť vážnym poraneniam hlavy len v prípade pádu.

» Počas používania sa vždy uistite, že prilba správne sedí. Ak sa posunie, primeraná ochrana už nie je zaručená.

» Na dosiahnutie maximálnej ochrany musí prilba správne sedieť na hlave. Ak sa prilba nedá správne nastaviť, nepoužívajte ju. Vyberte si iný model.

» Prilba môže účinne chrániť len vtedy, ak správne sedí. Dôrazne sa odporúča vyskúšať si rôzne veľkosti a vybrať si tú, ktorá sedí tesne, ale pohodlne. Zle padnúca prilba môže výrazne znížiť svoj ochranný účinok.

» Originálne súčasti prilby sa nesmú upravovať ani odstraňovať. To sa netýka priezoru, ktorý je voliteľný a môže byť odstránený.

» K poškodeniu prilby môže dôjsť pri kontakte s predmetmi s ostrými hranami alebo kameňmi.

» Podbradný remienok musí byť počas nosenia prilby zapnutý.

» Upozorňujeme, že v závislosti od sily a uhla nárazu sa prilba môže a mala by sa zlomiť, aby sa sily nárazu odklonili od hlavy.

» Na prilbu nepripevňujte žiadne predmety, napríklad zrkadlá alebo svetlá.

» Ak nosíte okuliare, uistite sa, že ramienka okuliarov vedú medzi remienkami a vašou hlavou.

ÚDRŽBA

» Pád môže spôsobiť neviditeľné poškodenie prilby, čím sa stane nepoužiteľnou. Prilba by sa mala po páde zlikvidovať a vymeniť, aj keď sa zdá byť nepoškodená.

» Pred každým použitím skontrolujte, či sú všetky komponenty bezpečne upevnené a funkčné.

» Výrobok nepoužívajte, ak spozorujete praskliny, deformáciu alebo zmenu farby.

» Prilba by sa mala vymeniť najneskôr po 5 rokoch používania, aj keď je nepoškodená.

ČISTENIE A STAROSTLIVOSŤ

Nesprávne používanie čistiacich prostriedkov môže výrobok poškodiť.

» Farby, nálepky, čistiace kvapaliny, chemikálie alebo rozpúšťadlá môžu vážne ohroziť ochrannú funkciu prilby.

» Prilbu čistite len vlažnou vodou.

» Nepoužívajte agresívne čistiace prostriedky, kefy s kovovými alebo nylonovými štetinami ani ostré alebo kovové čistiace nástroje, ako sú nože alebo tvrdé škrabky. Tieto môžu poškodiť povrch a výrobok.

SKLADOVANIE

Všetky časti musia byť pred uskladnením úplne suché..

» Pri vysokých teplotách (nad 43 °C) sa môže škrupina prilby deformovať.

» Prilbu neskladujte v aute ani v blízkosti priamych alebo nepriamych zdrojov tepla.

» Nepoužívajte prilbu so zmäknutou alebo zdeformovanou škrupinou.

» Výrobok vždy skladujte na suchom mieste a chráňte ho pred priamym slnečným žiarením.

LIKVIDÁCIA

Obalové materiály riadne zlikvidujte. Kartón a lepenku recyklujte a plastové fólie a súčasti odovzdajte do príslušného recyklačného zberu.

Výrobok zlikvidujte v súlade so zákonmi a predpismi platnými vo vašej krajine.

ZÁRUKA NA MATERIÁLOVÉ VADY

V prípade výskytu závad sa obráťte na špecializovaného predajcu, u ktorého ste výrobok zakúpili.

Na zabezpečenie bezproblémového vybavenia vašej reklamácie je potrebné predložiť doklad o kúpe a záznamy o kontrole. Preto si tieto dokumenty starostlivo uschovajte.

ĎALŠIE INFORMÁCIE

Z času na čas navštívte našu webovú stránku na adrese:

www.CUBE.eu

Nájdete tam novinky, aktualizácie a najnovšie verzie našich príručiek, ako aj kontaktné údaje na našich špecializovaných predajcov.

Na nasledujúcom odkaze nájdete EÚ vyhlásenie o zhode podľa nariadenia (EÚ) 2016/425:

https://www.cube.eu/de-de/support/downloads

Certifikované v súlade s nariadením Európskeho parlamentu a Rady (EÚ) 2016/425:

Aliénor Certification,
21 Rue Albert Einstein, 86100 Châtellerault
č. 2754

a v súlade s normou:

DIN EN 1078: 2012 + A1:2012

⚠ POZOR!

Fig.1 Prilba je umiestnená priamo na hlave a zakrýva čelo, spánky a zadnú časť hlavy. Zorné pole nesmie byť obmedzené. Prilba nesmie sedieť príliš vzadu ani príliš hlboko zakrývať čelo. Bezpečnosť uchytenia sa overí jemným potrasením hlavy s uvoľneným podbradným remienkom. Prilba sa nesmie posunúť. Správne uchytenie je nevyhnutné na zabezpečenie plnej funkčnosti z hľadiska bezpečnosti.

Fig.2 SNAP 360: 1.0 ; 2.0

Fig.3 CORE GRIP: 1.0; 2.0

Fig.4 SILC 180+:1.0; 2.0; 3.0

1.0 Nastavenie hlavového prstenca:

Utiahnite hlavový krúžok pomocou otočného kolieska na zadnej strane prilby tak, aby pevne obopínal hlavu. Zabezpečte pohodlné uchytenie.

2.0 3-stupňové nastavenie výšky:

Nastavte výšku celého systému uchytenia.

3.0 3-stupňové nastavenie šírky:

Nastavte ľavé a pravé krídla systému uchytenia podľa obvodu vašej hlavy. Uistite sa, že obe strany sú nastavené rovnomerne.

Fig.5 Začnite nastavovať dĺžku popruhu. Popruh by mal viesť vertikálne od prilby nadol a delič popruhu by mal spočívať na lícnej kosti. Umiestnite delič popruhu tak, aby sa popruh nedotýkal uší, maximálne 2 cm pod ušami. Zadný popruh nastavte samostatne na správnu dĺžku. Nastavte oba popruhy na zapínacom systéme tak, aby tesne priliehali pod bradou, bez toho aby sa zarezávali do hlavy.

Fig.6 Snímanie prilby:

6.1 Odomknite stlačením červeného tlačidla CUBE.

6.2 Magnetickú pracku SNAP môžete otvoriť odsunutím dvoch častí od seba.

Overte si nastavenia

Vykonajte nasledujúce kontroly:
Potraste hlavou zo strany na stranu. Prilba sa nesmie posunúť. Skúste prilbu posunúť dopredu a dozadu. Ak sa posúva dozadu: utiahnite celý systém popruhov. Ak sa posúva dopredu: utiahnite zadný popruh.

Hľadí:

7.0 Odnímateľné hľadí:

The visor is designed to detach from the helmet in the event of a fall, thus minimising the torsional forces that can act on the neck and spine.

7.1 Nastaviteľný zorník:

Zorník je možné nastaviť výškovo a po zložení poskytuje priestor pre okuliare.

7.2 Odnímateľný zorník:

Potiahnite konce zorníka z prilby a potom zorník zdvihnite z prilby. Na opätovné pripevnenie zorníka ho umiestnite do stredu prilby a zacvaknite kolíky zorníka do otvorov v prilbe.

X-Lock:

X-Lock je kompatibilný so všetkými systémami CUBE a ACID X-Lock. Na otvorenie krytu X-Lock ho otočte o 45° proti smeru hodinových ručičiek.

Flip Adapter:

X-adaptér je možné otočiť o 180° horizontálne v smere jazdy. Po otočení by sa adaptér mal zasunúť do správnej polohy. Systémom X-Lock kompatibilné svetlá možno pripevniť k viditeľnému X-Lock. Keď sa nepoužívajú, otočte adaptér späť o 180°, aby sa zabránilo znečisteniu.

Svetlá:

Tieto svetlá na prilbu nenahrádzajú zákonné osvetlenie na ceste, ale slúžia iba ako doplnkové osvetlenie. Pri výmene batérií alebo správnej likvidácii svetiel postupujte podľa pokynov uvedených v balení a skontrolujte označenia na výrobku.

PREBERITE IN UPOŠTEVAJTE NAVODILA

Ta in vsa druga priložena navodila vsebujejo pomembne informacije o sestavljanju, zagonu in vzdrževanju izdelka.

SIMBOLI IN NJIHOV POMEN

V priloženih navodilih, na izdelku ali na embalaži so uporabljeni naslednji simboli in signalne besede:

⚠ OPOZORILO!

Nevarnost s srednjo stopnjo tveganja, ki lahko povzroči smrt ali hude poškodbe, če se ji ne izognete.

⚠ POZOR!

Nevarnost z zmerno stopnjo tveganja, ki lahko povzroči manjše ali srednje hude poškodbe, če se ji ne izognete.

OPOMBA!

Opozorilo o možni materialni škodi.

VARNOSTNA NAVODILA ZA ČELADE

⚠ OPOZORILO!

PRAVILNA UPORABA

Izdelek uporabljajte samo tako, kot je opisano v tem priročniku. Vsaka drugačna uporaba se šteje za nepravilno in lahko privede do nesreč, resnih poškodb ali poškodb kolesa. Proizvajalec ali prodajalec ne prevzemata nobene odgovornosti za škodo, nastalo zaradi nepravilne ali neprimerne uporabe.

- Ta čelada je namenjena samo kolesarjenju in se ne sme uporabljati za motoristične športe, plezanje ali podobne dejavnosti.
- Otroci čelade ne smejo nositi med igro ali med drugimi dejavnostmi, pri katerih obstaja nevarnost zadušitve.
- Med vožnjo vedno upoštevajte veljavne prometne predpise.

DELOVANJE/UPORABA

- Nobena čelada ne more zagotoviti popolne zaščite pred nepredvidljivimi poškodbami. Čelada lahko pomaga preprečiti resne poškodbe glave le v primeru padca.
- Med uporabo se vedno prepričajte, da se čelada pravilno prilega. Če se premakne, ustrezna zaščita ni več zagotovljena.
- Za največjo zaščito se mora čelada pravilno prilegati glavi. Če čelade ni mogoče ustrezno prilagoditi, je ne uporabljajte. Izberite drug model.
- Čelada lahko učinkovito ščiti le, če se pravilno prilega. Priporočljivo je, da preizkusite različne velikosti in izberete tisto, ki se tesno, a udobno prilega. Slabo prilegajoča se čelada lahko znatno zmanjša svoj zaščitni učinek.
- Originalnih sestavnih delov čelade ne smete spreminjati ali odstranjevati. To ne velja za vizir, ki ni obvezen in ga lahko odstranite.
- Čelada se lahko poškoduje zaradi stika z ostrorobimi predmeti ali skalami.
- Podbradni trak mora biti med nošenjem čelade pritrjen.
- Upoštevajte, da se lahko čelada glede na silo in kot udarca zlomi in se mora zlomiti, da se sile udarca odvrnejo stran od glave.
- Na čelado ne pritrjujte predmetov, kot so ogledala ali luči.
- Če nosite očala, poskrbite, da bodo ročaji očal potekali med trakovi in vašo glavo.

VZDRŽEVANJE

- Padec lahko povzroči nevidne poškodbe na čeladi, zaradi katerih je ta neuporabna. Čelado je treba po padcu zavreči in zamenjati, tudi če je videti nepoškodovana.
- Pred vsako uporabo preverite, ali so vsi sestavni deli varno pritrjeni in delujejo.
- Izdelka ne uporabljajte, če opazite razpoke, deformacije ali spremembo barve.
- Čelado je treba zamenjati najpozneje po petih letih uporabe, tudi če je nepoškodovana.

ČIŠČENJE IN NEGA

I Nepravilna uporaba čistilnih sredstev lahko izdelek poškoduje.

- Barve, nalepke, čistilne tekočine, kemikalije ali topila lahko resno ogrozijo zaščitno funkcijo čelade.
- Čelado čistite samo z mlačno vodo.
- Ne uporabljajte agresivnih čistilnih sredstev, ščetk s kovinskimi ali najlonskimi ščetinami ter ostrih ali kovinskih čistilnih orodij, kot so noži ali trda strgala. Ta sredstva lahko poškodujejo površino in izdelek.

SHRANJEVANJE

Pred shranjevanjem morajo biti vsi deli popolnoma suhi.

- Pri visokih temperaturah (nad 43 °C) se lahko lupina čelade deformira.
- Čelade ne shranjujte v avtomobilu ali v bližini neposrednih ali posrednih virov toplote.
- Ne uporabljajte čelade z zmehčano ali deformirano lupino.
- Izdelek vedno shranjujte v suhem prostoru in ga zaščitite pred neposredno sončno svetlobo.

ODSTRANJEVANJE

Embalažni material ustrezno odstranite. Karton in lepenko reciklirajte, plastične folije in sestavne dele pa oddajte v ustrezno zbiralnico za recikliranje.

Izdelek odstranite v skladu z zakoni in predpisi, ki veljajo v vaši državi.

GARANCIJA ZA NAPAKE MATERIALA

Če se pojavijo napake, se obrnite na specializiranega prodajalca, pri katerem ste izdelek kupili.

Za nemoteno obravnavo vašega zahtevka je treba predložiti potrdilo o nakupu in zapisnike o pregledu. Zato te dokumente skrbno hranite.

DRUGE INFORMACIJE

Občasno obiščite našo spletno stran na naslovu:
www.CUBE.eu

Tam boste našli novice, posodobitve in najnovejše različice naših priročnikov ter kontaktne podatke naših specializiranih prodajalcev.

Izjavo EU o skladnosti v skladu z Uredbo (EU) 2016/425 poiščite na naslednji povezavi:

https://www.cube.eu/de-de/support/downloads

Potrjeno v skladu z Uredbo (EU) 2016/425 Evropskega parlamenta in Sveta s strani:

Aliénor Certification,
21 Rue Albert Einstein, 86100 Châtellerault
št. 2754

in v skladu s standardom:

DIN EN 1078: 2012 + A1:2012

⚠ POZOR!

Fig.1 Čelada je nameščena naravnost na glavi in pokriva čelo, senca in zadnji del glave. Vidno polje ne sme biti ovirano. Čelada ne sme biti nameščena preveč nazaj niti preveč globoko pokrivati čelo. Trdnost pritrditve se preveri z nežnim stresanjem glave z odpetim podbradnim trakom. Čelada se ne sme premikati. Pravilna pritrditev je nujna za zagotovitev popolne varnosti..

Fig.2 SNAP 360: 1.0 ; 2.0

Fig.3 CORE GRIP: 1.0; 2.0

Fig.4 SILC 180+:1.0; 2.0; 3.0

1.0 Nastavitev glavnega obroča:

Zategnite glavni obroč z uporabo gumba na zadnji strani čelade, tako da se tesno prilega glavi. Poskrbite za udobno prileganje.

2.0 3-stopenjska nastavitev višine:

Nastavite višino celotnega sistema prileganja.

3.0 3-stopenjska nastavitev širine:

Nastavite levo in desno krilo sistema prileganja glede na obseg vaše glave. Poskrbite, da sta obe strani enakomerno nastavljeni.

Fig.5 Začnite z nastavitvijo dolžine traku. Trak naj poteka navpično od čelade navzdol, delilnik traku pa naj leži na ličnici. Delilnik traku namestite tako, da trak ne dotika ušes, največ 2 cm pod ušesi. Zadnji trak nastavite ločeno na pravo dolžino. Oba traka pri zapiralnem sistemu nastavite tako, da ležita tesno pod brado, ne da bi se vrezala v glavo.

Fig.6 Snemanje čelade:

6.1 Odklenejo jo s pritiskom na rdeči gumb CUBE.

6.2 Magnetno zaponko SNAP lahko odprete tako, da razmaknete dva dela.

Preverite nastavitve

Opravite naslednje preverjanje:
Z glavo se zibajte iz strani v stran. Čelada se ne sme premikati. Poskusite potisniti čelado naprej in nazaj. Če se premika nazaj: zategnite celoten sistem trakov. Če se premika naprej: zategnite zadnji trak.

Vizir:

7.0 Odstranljiv vizir:

Vizir je zasnovan tako, da se v primeru padca loči od čelade, s čimer se zmanjšajo torzijske sile, ki lahko delujejo na vrat in hrbtenico.

7.1 Nastavljiv vizir:

Vizir je mogoče nastaviti po višini, ko je zložen, pa ponuja prostor za očala.

7.2 Odstranljiv vizir:

Potegnite konce vizirja s čelade in ga nato dvignite s čelade. Da vizir ponovno pritrdite, ga poravnajte na čeladi in zaskočite zatiče vizirja v luknje na čeladi.

X-Lock:

X-Lock je združljiv z vsemi sistemi CUBE in ACID X-Lock. Da odprete pokrov X-Lock, ga zavrtite za 45° v nasprotni smeri urinega kazalca.

Flip Adapter:

X-Adapter se lahko zavrti za 180° vodoravno v smeri vožnje. Ko je adapter obrnjen, se mora zaskočiti v pravilni položaj. Sistemom X-Lock združljive luči lahko pritrdite na vidni X-Lock. Ko ga ne uporabljate, adapter zavrtite nazaj za 180°, da se izognete onesnaženju.

Luči:

Te luči za čelado ne nadomeščajo zakonsko predpisane cestne osvetlitve, ampak so le dodatna osvetlitev. Za zamenjavo baterij ali pravilno odstranjevanje luči upoštevajte navodila v embalaži in preverite oznake na izdelku..

CITIȚI ȘI PĂSTRAȚI INSTRUCȚIUNILE

Acesta și orice alt manual anexat conțin informații importante despre asamblarea, punerea în funcțiune și întreținerea produsului.

SIMBOLURI ȘI SEMNIFICAȚIA LOR

Următoarele simboluri și cuvinte de avertizare sunt utilizate în manualele anexate, pe produs sau pe ambalaj:

⚠ AVERTISMENT!

Pericol cu un nivel mediu de risc care poate duce la deces sau răniri grave dacă nu este evitat.

⚠ ATENȚIE!

Pericol cu un nivel moderat de risc care poate duce la răniri minore sau moderate dacă nu este evitat.

NOTĂ!

Avertizare privind posibile pagube materiale.

INSTRUCȚIUNI DE SIGURANȚĂ PENTRU CĂȘTI

⚠ AVERTISMENT!

UTILIZARE CORESPUNZĂTOARE

Utilizați produsul numai așa cum este descris în acest manual. Orice altă utilizare este considerată necorespunzătoare și poate duce la accidente, răniri grave sau deteriorarea bicicletei. Producătorul sau distribuitorul nu acceptă nicio răspundere pentru daunele cauzate de utilizarea necorespunzătoare sau incorectă.

» Această cască este proiectată numai pentru ciclism și nu trebuie utilizată pentru sporturi cu motor, alpinism sau activități similare.

» Copiii nu trebuie să poarte casca în timp ce se joacă sau în timpul altor activități în care există riscul de strangulare.

» Respectați întotdeauna regulile de circulație aplicabile în timpul mersului.

FUNCȚIONARE/UTILIZARE

» Nicio cască nu poate oferi protecție completă împotriva rănilor imprevizibile. O cască poate ajuta doar la prevenirea rănilor grave la cap în cazul unei căzături.

» Asigurați-vă întotdeauna că casca se potrivește corect în timpul utilizării. Dacă se deplasează, protecția adecvată nu mai este garantată.

» Pentru protecție maximă, casca trebuie să se potrivească corect capului. Dacă casca nu poate fi reglată pentru a se potrivi corect, nu o utilizați. Alegeți un alt model.

» Casca poate proteja eficient numai dacă se potrivește corect. Este foarte recomandat să încercați diferite mărimi și să o alegeți pe cea care se potrivește perfect, dar confortabil. O cască prost ajustată poate reduce semnificativ efectul său de protecție.

» Componentele originale ale căștii nu trebuie să fie modificate sau îndepărtate. Acest lucru nu se aplică vizierei, care este opțională și poate fi îndepărtată.

» Casca poate fi deteriorată prin contactul cu obiecte cu margini ascuțite sau cu pietre.

» Centura de bărbie trebuie să fie fixată în timp ce purtați casca.

» Rețineți că, în funcție de forța și unghiul de impact, casca poate și trebuie să se rupă pentru a devia forțele de impact departe de cap.

» Nu atașați la cască elemente precum oglinzi sau lumini.

» Dacă purtați ochelari, asigurați-vă că brațele ochelarilor trec între curele și cap.

ÎNTREȚINERE

» O căzătură poate provoca deteriorări invizibile ale căștii, făcând-o inutilizabilă. Casca trebuie eliminată și înlocuită după o căzătură, chiar dacă nu pare deteriorată.

» Înainte de fiecare utilizare, verificați toate componentele pentru fixare sigură și funcționalitate.

» Nu utilizați produsul dacă observați fisuri, deformări sau decolorări.

» Casca trebuie înlocuită cel târziu după 5 ani de utilizare, chiar dacă nu este deteriorată.

CURĂȚARE ȘI ÎNGRIJIRE

Utilizarea necorespunzătoare a agenților de curățare poate deteriora produsul.

» Vopselele, autocolantele, lichidele de curățare, substanțele chimice sau solvenții pot compromite grav funcția de protecție a căștii.

» Curățați casca numai cu apă călduță.

» Nu utilizați agenți de curățare agresivi, perii cu peri metalici sau de nailon sau unelte de curățare ascuțite sau metalice, precum cuțite sau raclete dure. Acestea pot deteriora suprafața și produsul.

DEPOZITARE

Toate piesele trebuie să fie complet uscate înainte de depozitare.

» La temperaturi ridicate (peste 43°C), carcasa căștii se poate deforma.

» Nu depozitați casca într-o mașină sau în apropierea surselor directe sau indirecte de căldură.

» Nu utilizați o cască cu o carcasă înmuiată sau deformată.

» Depozitați întotdeauna produsul într-un loc uscat și protejați-l de lumina directă a soarelui.

ELIMINAREA

Eliminați materialele de ambalare în mod corespunzător. Reciclați cartonul și hârtia și plasați foliile și componentele din plastic în colectorul de reciclare corespunzător.

Eliminați produsul în conformitate cu legile și reglementările aplicabile în țara dumneavoastră.

GARANȚIE PENTRU DEFECTELE DE MATERIAL

Dacă apar defecte, contactați distribuitorul specializat de la care ați achiziționat produsul.

Pentru a asigura procesarea fără probleme a cererii dvs. de despăgubire, este necesar să prezentați chitanța de cumpărare și înregistrările de inspecție. Prin urmare, vă rugăm să păstrați cu grijă aceste documente.

ALTE INFORMAȚII

Vă rugăm să vizitați din când în când site-ul nostru la adresa:

www.CUBE.eu

Acolo veți găsi știri, actualizări și cele mai recente versiuni ale manualelor noastre, precum și datele de contact ale dealerilor noștri specializați.

Găsiți declarația UE de conformitate în conformitate cu Regulamentul (UE) 2016/425 la următorul link:

https://www.cube.eu/de-de/support/downloads

Certificată în conformitate cu Regulamentul (UE) 2016/425 al Parlamentului European și al Consiliului de către:

Aliénor Certification,
21 Rue Albert Einstein, 86100 Châtellerault
No. 2754

și în conformitate cu standardul:

DIN EN 1078: 2012 + A1:2012

ATENȚIE!

Fig.1 Casca este poziționată drept pe cap, acoperind fruntea, tâmplele și partea din spate a capului. Câmpul vizual nu trebuie să fie obstrucționat. Casca nu trebuie să fie așezată prea în spate și nici să acopere fruntea prea mult. Se verifică fixarea căștii prin scuturarea ușoară a capului cu bareta de sub bărbie desfăcută. Casca nu trebuie să se miște. O fixare corespunzătoare este necesară pentru a asigura funcționalitatea completă a siguranței.

Fig.2 SNAP 360: 1.0 ; 2.0

Fig.3 CORE GRIP: 1.0; 2.0

Fig.4 SILC 180+:1.0; 2.0; 3.0

1.0 Reglarea inelului pentru cap:

Strângeți inelul pentru cap folosind cadranul din spatele căștii, astfel încât acesta să se fixeze ferm în jurul capului. Asigurați-vă că se potrivește confortabil.

2.0 Reglarea înălțimii pe 3 niveluri:

Reglați înălțimea întregului sistem de ajustare.

3.0 Reglarea lățimii pe 3 niveluri:

Reglați aripile stânga și dreapta ale sistemului de ajustare în funcție de circumferința capului. Asigurați-vă că ambele părți sunt reglate uniform.

Fig.5 Începeți reglarea lungimii curelei. Cureaua trebuie să fie orientată vertical în jos de la cască, iar separatorul curelei trebuie să se sprijine pe pomeți. Poziționați separatorul curelei astfel încât cureaua să nu atingă urechile, la maximum 2 cm sub urechi. Reglați separat cureaua din spate la lungimea corectă. Reglați ambele curele la sistemul de închidere, astfel încât să se potrivească perfect sub bărbie, fără a tăia capul.

Fig.6 Scoaterea căștii:

6.1 Deblocați apăsând butonul roșu CUBE.

6.2 Catarama magnetică SNAP poate fi deschisă prin glisarea celor două părți.

Verificați reglajele

Efectuați următoarele verificări:
Mișcați capul dintr-o parte în alta. Casca nu trebuie să se miște. Încercați să împingeți casca înainte și înapoi. Dacă se mișcă înapoi: strângeți întregul sistem de curele. Dacă se mișcă înainte: strângeți cureaua din spate.

Vizieră:

7.0 Vizieră detașabilă:

The visor is designed to detach from the helmet in the event of a fall, thus minimising the torsional forces that can act on the neck and spine.

7.1 Vizieră reglabilă:

Viziera poate fi reglată pe înălțime și are spațiu pentru ochelari de protecție când este pliată.

7.2 Vizieră detașabilă:

Trageți capetele vizierii de pe cască și apoi ridicați viziera de pe cască. Pentru a reatașa viziera, centrați-o pe cască și fixați știfturile vizierii în orificiile prevăzute în cască.

X-Lock:

X-Lock este compatibil cu toate sistemele CUBE și ACID X-Lock. Pentru a deschide capacul X-Lock, rotiți-l cu 45° în sens invers acelor de ceasornic.

Flip Adapter:

Adaptorul X poate fi rotit cu 180° pe orizontală în direcția de deplasare. Odată rabatat, adaptorul trebuie să se fixeze în poziția corectă. Luminile compatibile cu sistemul X-Lock pot fi atașate la X-Lock vizibil. Când nu este utilizat, rotiți adaptorul înapoi cu 180° pentru a evita contaminarea.

Lumini:

Aceste lumini pentru cască nu înlocuiesc iluminatul rutier obligatoriu din punct de vedere legal, ci sunt doar un iluminat suplimentar. Pentru înlocuirea bateriilor sau eliminarea corespunzătoare a luminilor, urmați instrucțiunile incluse în ambalaj și verificați marcajele produsului

ПРОЧЕТЕТЕ И СПАЗВАЙТЕ ИНСТРУКЦИИТЕ

Тези и всички други приложени ръководства съдържат важна информация за монтажа, пускането в експлоатация и поддръжката на продукта..

СИМВОЛИ И ТЯХНОТО ЗНАЧЕНИЕ

Следните символи и сигнални думи са използвани в приложените ръководства, върху продукта или върху опаковката:

⚠ ПРЕДУПРЕЖДЕНИЕ!

Опасност със средна степен на риск, която може да доведе до смърт или сериозни наранявания, ако не бъде избегната.

⚠ ВНИМАНИЕ!

Опасност с умерена степен на риск, която може да доведе до леки или средни наранявания, ако не бъде избегната.

ЗАБЕЛЕЖКА!

Предупреждение за възможни материални щети.

ИНСТРУКЦИИ ЗА БЕЗОПАСНОСТ ЗА КАСКИ

⚠ ПРЕДУПРЕЖДЕНИЕ!

ПРАВИЛНА УПОТРЕБА

Използвайте продукта само по начина, описан в това ръководство. Всяка друга употреба се счита за неправилна и може да доведе до инциденти, сериозни наранявания или повреда на велосипеда. Производителят или търговецът не поемат отговорност за щети, причинени от неправилна или некоректна употреба.

» Тази каска е предназначена само за колоездене и не трябва да се използва за моторни спортове, катерене или подобни дейности.

» Децата не трябва да носят каската, докато играят или по време на други дейности, при които съществува риск от задушаване.

» Винаги спазвайте приложимите правила за движение по пътищата по време на каране.

РАБОТА/ИЗПОЛЗВАНЕ

» Никоя каска не може да осигури пълна защита от непредвидими наранявания. Каската може да помогне за предотвратяване на сериозни наранявания на главата само в случай на падане.

» Винаги се уверявайте, че каската приляга правилно по време на употреба. Ако тя се размести, адекватната защита вече не е гарантирана.

» За максимална защита каската трябва да приляга правилно към главата. Ако каската не може да се регулира, за да пасне правилно, не я използвайте. Изберете друг модел.

» Каската може да защитава ефективно само ако приляга правилно. Силно се препоръчва да пробвате различни размери и да изберете този, който приляга плътно, но удобно. Лошо прилягащата каска може значително да намали защитния си ефект.

» Оригиналните компоненти на каската не трябва да се модифицират или премахват. Това не се отнася за визьора, който не е задължителен и може да бъде демонтиран.

» Повреди по каската могат да възникнат при контакт с предмети с остри ръбове или камъни.

» Каишката за брадичката трябва да е закопчана, докато носите каската.

» Моля, имайте предвид, че в зависимост от силата на удара и ъгъла, каската може и трябва да се счупи, за да отклони силите на удара от главата.

» Не прикрепвайте към каската предмети като огледала или светлини.

» Ако носите очила, уверете се, че рамената на очилата минават между ремъците и главата ви.

ПОДДРЪЖКА

» Падането може да причини невидими повреди на каската, които да я направят неизползваема. След падане каската трябва да се изхвърли и да се замени, дори ако изглежда неповредена.

» Преди всяка употреба проверявайте всички компоненти за надеждно закрепване и функционалност.

» Не използвайте продукта, ако забележите пукнатини, деформация или промяна на цвета.

» Каската трябва да се смени най-късно след 5 години употреба, дори и да изглежда неповредена.

ПОЧИСТВАНЕ И ГРИЖИ

Неправилното използване на почистващи препарати може да повреди продукта.

» Бои, стикери, почистващи течности, химикали или разтворители могат сериозно да нарушат защитната функция на каската.

» Почиствайте каската само с хладка вода.

» Не използвайте агресивни почистващи препарати, четки с метален или найлонов косъм, както и остри или метални инструменти за почистване като ножове или твърди стъргалки. Те могат да повредят повърхността и продукта.

СЪХРАНЕНИЕ

Всички части трябва да са напълно сухи преди съхранение.

» При високи температури (над 43°C) черупката на шлема може да се деформира.

» Не съхранявайте каската в автомобил или в близост до преки или непреки източници на топлина.

» Не използвайте каска с омекнала или деформирана черупка.

» Винаги съхранявайте продукта на сухо място и го предпазвайте от пряка слънчева светлина.

ИЗХВЪРЛЯНЕ

Изхвърляйте правилно опаковъчните материали. Рециклирайте картона и кашоните, а пластмасовите фолиа и компонентите поставете в подходящата колекция за рециклиране.

Изхвърляйте продукта в съответствие със законите и разпоредбите, приложими във вашата страна.

ГАРАНЦИЯ ЗА МАТЕРИАЛНИ ДЕФЕКТИ

При поява на дефекти се обърнете към специализирания търговец, от когото сте закупили продукта.

За да се гарантира безпроблемното разглеждане на вашата рекламация, е необходимо да представите касовата бележка от покупката и протоколите от проверката. Поради това, моля, съхранявайте внимателно тези документи.

ДРУГА ИНФОРМАЦИЯ

Моля, посещавайте от време на време нашия уебсайт на адрес:

www.CUBE.eu

Там ще намерите новини, актуализации и последните версии на нашите ръководства, както и данни за контакт с нашите специализирани дилъри.

Намерете ЕС декларацията за съответствие съгласно Регламент (ЕС) 2016/425 на следния линк:

https://www.cube.eu/de-de/support/downloads

Сертифицирано в съответствие с Регламент (ЕС) 2016/425 на Европейския парламент и на Съвета от: „Асоциация на производителите на електромобили":Алиенор Сертификейшън:

Aliénor Certification,
21 Rue Albert Einstein, 86100 Châtellerault
No. 2754

и в съответствие със стандарта:

DIN EN 1078: 2012 + A1:2012

⚠ ВНИМАНИЕ!

Fig.1 Каската се поставя право на главата, като покрива челото, слепоочията и задната част на главата. Полето на видимост не трябва да бъде затруднено. Каската не трябва да е прекалено назад, нито да покрива челото прекалено дълбоко. Стабилността се проверява чрез леко разклащане на главата с откопчана лента за брадичката. Каската не трябва да се размества. Правилната стабилност е необходима, за да се гарантира пълна функционалност на безопасността.

Fig.2 SNAP 360: 1.0 ; 2.0

Fig.3 CORE GRIP: 1.0; 2.0

Fig.4 SILC 180+:1.0; 2.0; 3.0

<u>1.0 Регулиране на главата:</u>

Затегнете главата с помощта на диска в задната част на каската, така че да обгръща плътно главата. Уверете се, че прилягането е удобно.

<u>2.0 3-степенно регулиране на височината:</u>

Регулирайте височината на цялата система за прилягане.

<u>3.0 3-степенно регулиране на ширината:</u>

Регулирайте лявото и дясното крило на системата за прилягане според обиколката на главата ви. Уверете се, че двете страни са регулирани равномерно.

Fig.5 Започнете да регулирате дължината на ремъка. Ремъкът трябва да минава вертикално от каската надолу, а разделителят на ремъка трябва да почива върху скулата. Поставете разделителя на ремъка така, че ремъкът да не докосва ушите, максимум 2 cm под ушите. Регулирайте задния ремък отделно до правилната дължина. Регулирайте и двата ремъка при системата за затваряне, така че да прилепват плътно под брадичката, без да се врязват в главата.

Fig.6 Сваляне на каската:

<u>6.1</u> Отключете, като натиснете червения бутон CUBE.

<u>6.2</u> Магнитната SNAP катарама може да се отвори, като разделите двете части.

Проверете настройките

Извършете следните проверки:
Разклатете главата си отстрани. Каската не трябва да се размества. Опитайте да бутнете каската напред и назад.
Ако се движи назад: затегнете цялата система от ремъци.
Ако се движи напред: затегнете задния ремък.

Визьор:

<u>7.0 Отделящ се визьор:</u>

Визьорът е проектиран да се отделя от каската в случай на падане, като по този начин се минимизират усукващите сили, които могат да действат върху врата и гръбнака.

<u>7.1 Регулируема визьор:</u>

Визьорът може да се регулира по височина и има място за очила, когато е сгънат.

<u>7.2 Свалящ се визьор:</u>

Издърпайте краищата на визьора от каската и след това го повдигнете от каската. За да го поставите отново, центрирайте го върху каската и закрепете щифтовете на визьора в отворите, предвидени за това в каската.

X-Lock:

X-Lock е съвместим с всички системи CUBE и ACID X-Lock. За да отворите капака на X-Lock, го завъртете на 45° обратно на часовниковата стрелка.

Flip Adapter:

X-адаптерът може да се завърта на 180° хоризонтално в посока на движение. След като се обърне, адаптерът трябва да се закрепи в правилната позиция. Съвместимите светлини със системата X-Lock могат да се закрепят към видимата X-Lock. Когато не се използва, завъртете адаптера обратно на 180°, за да избегнете замърсяване.

Lights:

Тези светлини за каска не заместват задължителното по закон осветление за движение по пътищата, а са само допълнително осветление. За подмяна на батериите или правилното изхвърляне на светлините, моля, следвайте инструкциите, включени в опаковката, и проверете маркировките на продукта

ΔΙΑΒΑΣΤΕ ΚΑΙ ΤΗΡΗΣΤΕ ΤΙΣ ΟΔΗΓΙΕΣ

Αυτά και τυχόν άλλα συνημμένα εγχειρίδια περιέχουν σημαντικές πληροφορίες σχετικά με τη συναρμολόγηση, τη θέση σε λειτουργία και τη συντήρηση του προϊόντος.

ΣΥΜΒΟΛΑ ΚΑΙ Η ΣΗΜΑΣΙΑ ΤΟΥΣ

Τα ακόλουθα σύμβολα και λέξεις σήμανσης χρησιμοποιούνται στα συνημμένα εγχειρίδια, στο προϊόν ή στη συσκευασία:

⚠ ΠΡΟΕΙΔΟΠΟΙΗΣΗ!

Κίνδυνος με μεσαίο επίπεδο κινδύνου που μπορεί να οδηγήσει σε θάνατο ή σοβαρό τραυματισμό εάν δεν αποφευχθεί.

⚠ ΠΡΟΣΟΧΗ!

Κίνδυνος με μέτριο επίπεδο κινδύνου που μπορεί να οδηγήσει σε ελαφρούς ή μέτριους τραυματισμούς εάν δεν αποφευχθεί.

ΣΗΜΕΙΩΣΗ!

Προειδοποίηση για πιθανή υλικές ζημιές.

ΟΔΗΓΙΕΣ ΑΣΦΑΛΕΙΑΣ ΓΙΑ ΚΡΑΝΗ

⚠ ΠΡΟΕΙΔΟΠΟΙΗΣΗ!

ΣΩΣΤΗ ΧΡΗΣΗ

Χρησιμοποιείτε το προϊόν μόνο όπως περιγράφεται στο παρόν εγχειρίδιο. Οποιαδήποτε άλλη χρήση θεωρείται ακατάλληλη και μπορεί να οδηγήσει σε ατυχήματα, σοβαρούς τραυματισμούς ή ζημιές στο ποδήλατο. Ο κατασκευαστής ή ο αντιπρόσωπος δεν αναλαμβάνει καμία ευθύνη για ζημιές που προκαλούνται από ακατάλληλη ή εσφαλμένη χρήση.

» Αυτό το κράνος έχει σχεδιαστεί μόνο για ποδηλασία και δεν πρέπει να χρησιμοποιείται για μηχανοκίνητα αθλήματα, αναρρίχηση ή παρόμοιες δραστηριότητες.

» Τα παιδιά δεν πρέπει να φορούν το κράνος ενώ παίζουν ή κατά τη διάρκεια άλλων δραστηριοτήτων όπου υπάρχει κίνδυνος στραγγαλισμού.

» Να τηρείτε πάντα τους ισχύοντες κανονισμούς κυκλοφορίας κατά την οδήγηση.

ΛΕΙΤΟΥΡΓΙΑ/ΧΡΗΣΗ

» Κανένα κράνος δεν μπορεί να προσφέρει πλήρη προστασία από απρόβλεπτους τραυματισμούς. Ένα κράνος μπορεί να συμβάλει μόνο στην πρόληψη σοβαρών τραυματισμών στο κεφάλι σε περίπτωση πτώσης.

» Βεβαιώνεστε πάντα ότι το κράνος εφαρμόζει σωστά κατά τη χρήση. Εάν μετατοπιστεί, η επαρκής προστασία δεν είναι πλέον εγγυημένη.

» Για μέγιστη προστασία, το κράνος πρέπει να εφαρμόζει σωστά στο κεφάλι. Εάν το κράνος δεν μπορεί να ρυθμιστεί ώστε να εφαρμόζει σωστά, μην το χρησιμοποιείτε. Επιλέξτε ένα διαφορετικό μοντέλο.

» Το κράνος μπορεί να προστατεύσει αποτελεσματικά μόνο αν εφαρμόζει σωστά. Συνιστάται έντονα να δοκιμάζετε διαφορετικά μεγέθη και να επιλέγετε αυτό που εφαρμόζει άνετα, αλλά με άνεση. Ένα κράνος με κακή εφαρμογή μπορεί να μειώσει σημαντικά την προστατευτική του δράση.

» Τα αυθεντικά εξαρτήματα του κράνους δεν πρέπει να τροποποιούνται ή να αφαιρούνται. Αυτό δεν ισχύει για το γείσο, το οποίο είναι προαιρετικό και μπορεί να αφαιρεθεί.

» Ζημιά στο κράνος μπορεί να προκληθεί από την επαφή με αιχμηρά αντικείμενα ή πέτρες.

» Ο ιμάντας του πηγουνιού πρέπει να είναι στερεωμένος ενώ φοράτε το κράνος.

» Λάβετε υπόψη ότι ανάλογα με τη δύναμη και τη γωνία πρόσκρουσης, το κράνος μπορεί και πρέπει να σπάσει προκειμένου να εκτρέψει τις δυνάμεις πρόσκρουσης μακριά από το κεφάλι.

» Μην προσαρτάτε αντικείμενα όπως καθρέφτες ή φώτα στο κράνος σας.

» Εάν φοράτε γυαλιά, βεβαιωθείτε ότι οι βραχίονες των γυαλιών περνούν μεταξύ των ιμάντων και του κεφαλιού σας.

ΣΥΝΤΗΡΗΣΗ

» Μια πτώση μπορεί να προκαλέσει αόρατη ζημιά στο κράνος, καθιστώντας το άχρηστο. Το κράνος πρέπει να απορρίπτεται και να αντικαθίσταται μετά από μια πτώση, ακόμη και αν φαίνεται να μην έχει υποστεί ζημιά.

» Ελέγχετε όλα τα εξαρτήματα για ασφαλή στερέωση και λειτουργικότητα πριν από κάθε χρήση.

» Μην χρησιμοποιείτε το προϊόν εάν παρατηρήσετε ρωγμές, παραμόρφωση ή αποχρωματισμό.

» Το κράνος πρέπει να αντικαθίσταται το αργότερο μετά από 5 χρόνια χρήσης, ακόμη και αν δεν έχει υποστεί ζημιά.

ΚΑΘΑΡΙΣΜΟΣ ΚΑΙ ΦΡΟΝΤΙΔΑ

Η ακατάλληλη χρήση καθαριστικών μέσων μπορεί να προκαλέσει ζημιά στο προϊόν.

» Οι μπογιές, τα αυτοκόλλητα, τα υγρά καθαρισμού, τα χημικά ή οι διαλύτες μπορεί να θέσουν σε σοβαρό κίνδυνο την προστατευτική λειτουργία του κράνους.

» Καθαρίζετε το κράνος μόνο με χλιαρό νερό.

» Μη χρησιμοποιείτε επιθετικά καθαριστικά μέσα, βούρτσες με μεταλλικές ή νάιλον τρίχες ή αιχμηρά ή μεταλλικά εργαλεία καθαρισμού, όπως μαχαίρια ή σκληρές ξύστρες. Αυτά μπορεί να προκαλέσουν ζημιά στην επιφάνεια και στο προϊόν.

ΑΠΟΘΗΚΕΥΣΗ

Όλα τα μέρη πρέπει να είναι εντελώς στεγνά πριν από την αποθήκευση.

» Σε υψηλές θερμοκρασίες (πάνω από 43°C), το κέλυφος του κράνους μπορεί να παραμορφωθεί.

» Μην αποθηκεύετε το κράνος σε αυτοκίνητο ή κοντά σε άμεσες ή έμμεσες πηγές θερμότητας.

» Μην χρησιμοποιείτε κράνος με μαλακωμένο ή παραμορφωμένο κέλυφος.

» Αποθηκεύετε πάντα το προϊόν σε ξηρό μέρος και προστατεύετε το από το άμεσο ηλιακό φως.

ΑΠΟΡΡΙΨΗ

Απορρίψτε σωστά τα υλικά συσκευασίας. Ανακυκλώστε το χαρτόνι και το χαρτόνι και τοποθετήστε τις πλαστικές μεμβράνες και τα εξαρτήματα στην κατάλληλη συλλογή

ανακύκλωσης

Απορρίψτε το προϊόν σύμφωνα με τους νόμους και τους κανονισμούς που ισχύουν στη χώρα σας.

ΕΓΓΥΗΣΗ ΓΙΑ ΕΛΑΤΤΩΜΑΤΑ ΥΛΙΚΟΥ

Εάν παρουσιαστούν ελαττώματα, επικοινωνήστε με τον εξειδικευμένο αντιπρόσωπο από τον οποίο αγοράσατε το προϊόν.

Για να διασφαλιστεί η ομαλή διεκπεραίωση της αξίωσής σας, είναι απαραίτητο να προσκομίσετε την απόδειξη αγοράς και τα αρχεία ελέγχου. Ως εκ τούτου, παρακαλείστε να φυλάξετε προσεκτικά αυτά τα έγγραφα

ΑΛΛΕΣ ΠΛΗΡΟΦΟΡΙΕΣ

Παρακαλούμε να επισκέπτεστε κατά διαστήματα την ιστοσελίδα μας στη διεύθυνση:

www.CUBE.eu

Εκεί θα βρείτε νέα, ενημερώσεις και τις τελευταίες εκδόσεις των εγχειριδίων μας, καθώς και τα στοιχεία επικοινωνίας των εξειδικευμένων αντιπροσώπων μας.

Βρείτε τη δήλωση συμμόρφωσης ΕΕ σύμφωνα με τον κανονισμό (ΕΕ) 2016/425 στον ακόλουθο σύνδεσμο:

https://www.cube.eu/de-de/support/downloads

Πιστοποιημένη σύμφωνα με τον κανονισμό (ΕΕ) 2016/425 του Ευρωπαϊκού Κοινοβουλίου και του Συμβουλίου από:

Aliénor Certification,
21 Rue Albert Einstein, 86100 Châtellerault
No. 2754

και σύμφωνα με το πρότυπο:

DIN EN 1078: 2012 + A1:2012

⚠ ΠΡΟΣΟΧΗ!

Fig.1 Το κράνος τοποθετείται ευθεία στο κεφάλι, καλύπτοντας το μέτωπο, τους κροτάφους και το πίσω μέρος του κεφαλιού. Το οπτικό πεδίο δεν πρέπει να παρεμποδίζεται. Δεν πρέπει να κάθεται πολύ πίσω ούτε να καλύπτει το μέτωπο πολύ βαθιά. Η σταθερή εφαρμογή ελέγχεται κουνώντας απαλά το κεφάλι με το λουρί του πηγουνιού ξεκουμπωμένο. Το κράνος δεν πρέπει να μετακινείται. Η σωστή εφαρμογή είναι απαραίτητη για να εξασφαλιστεί η πλήρης λειτουργικότητα της ασφάλειας.

Fig.2 SNAP 360: 1.0 ; 2.0

Fig.3 CORE GRIP: 1.0; 2.0

Fig.4 SILC 180+:1.0; 2.0; 3.0

1.0 Ρύθμιση του δακτυλίου κεφαλής:

Σφίξτε το δακτύλιο κεφαλής χρησιμοποιώντας τον επιλογέα στο πίσω μέρος του κράνους, έτσι ώστε να αγκαλιάζει σταθερά το κεφάλι. Βεβαιωθείτε ότι η εφαρμογή είναι άνετη.

2.0 Ρύθμιση ύψους 3 επιπέδων:

Ρυθμίστε το ύψος ολόκληρου του συστήματος εφαρμογής.

3.0 Ρύθμιση πλάτους 3 επιπέδων:

Ρυθμίστε τα αριστερά και δεξιά πτερύγια του συστήματος εφαρμογής ανάλογα με την περιφέρεια του κεφαλιού σας. Βεβαιωθείτε ότι και οι δύο πλευρές έχουν ρυθμιστεί ομοιόμορφα.

Fig.5 Ξεκινήστε να ρυθμίζετε το μήκος του ιμάντα. Ο ιμάντας πρέπει να εκτείνεται κάθετα από το κράνος προς τα κάτω και ο διαχωριστής του ιμάντα πρέπει να ακουμπά στο ζυγωματικό. Τοποθετήστε τον διαχωριστή του ιμάντα έτσι ώστε ο ιμάντας να μην αγγίζει τα αυτιά, το πολύ 2 cm κάτω από τα αυτιά. Ρυθμίστε ξεχωριστά τον πίσω ιμάντα στο σωστό μήκος. Ρυθμίστε και τους δύο ιμάντες στο σύστημα κλεισίματος έτσι ώστε να εφαρμόζουν άνετα κάτω από το πηγούνι χωρίς να πιέζουν το κεφάλι.

Fig.6 Αφαίρεση του κράνους:

6.1 Ξεκλειδώστε πατώντας το κόκκινο κουμπί CUBE.

6.2 Η μαγνητική αγκράφα SNAP μπορεί να ανοίξει σύροντας τα δύο μέρη χωριστά.

Επαληθεύστε τις ρυθμίσεις σας

Εκτελέστε τους ακόλουθους ελέγχους:
Κουνήστε το κεφάλι σας από τη μία πλευρά στην άλλη. Το κράνος δεν πρέπει να μετακινείται. Προσπαθήστε να σπρώξετε το κράνος προς τα εμπρός και προς τα πίσω. Εάν μετακινείται προς τα πίσω: σφίξτε ολόκληρο το σύστημα ιμάντων. Εάν μετακινείται προς τα εμπρός: σφίξτε τον πίσω ιμάντα.

Κράνος:

7.0 Αποσπώμενο κράνος:

Το κράνος έχει σχεδιαστεί ώστε να αποσπάται από το κράνος σε περίπτωση πτώσης, ελαχιστοποιώντας έτσι τις διατμητικές δυνάμεις που μπορούν να ασκηθούν στον αυχένα και τη σπονδυλική στήλη.

7.1 Ρυθμιζόμενη προσωπίδα:

Η προσωπίδα μπορεί να ρυθμιστεί σε ύψος και διαθέτει χώρο για γυαλιά όταν είναι αναδιπλωμένη.

7.2 Αφαιρούμενη προσωπίδα:

Τραβήξτε τα άκρα της προσωπίδας από το κράνος και στη συνέχεια σηκώστε την προσωπίδα από το κράνος. Για να επανατοποθετήσετε την προσωπίδα, κεντράρετέ την στο κράνος και κουμπώστε τις ακίδες της προσωπίδας στις οπές που υπάρχουν στο κράνος.

X-Lock:

Το X-Lock είναι συμβατό με όλα τα συστήματα CUBE και ACID X-Lock. Για να ανοίξετε το κάλυμμα του X-Lock, περιστρέψτε το 45° αριστερόστροφα.

Flip Adapter:

Ο προσαρμογέας X μπορεί να περιστραφεί 180° οριζόντια προς την κατεύθυνση της πορείας. Μόλις αναστραφεί, ο προσαρμογέας πρέπει να κουμπώσει στη σωστή θέση. Τα φώτα που είναι συμβατά με το σύστημα X-Lock μπορούν να συνδεθούν στο ορατό X-Lock. Όταν δεν χρησιμοποιείται, περιστρέψτε τον προσαρμογέα πίσω 180° για να αποφύγετε τη ρύπανση.

Φώτα:

Αυτά τα φώτα κράνους δεν αντικαθιστούν τον υποχρεωτικό από το νόμο φωτισμό δρόμου, αλλά αποτελούν μόνο συμπληρωματικό φωτισμό. Για την αντικατάσταση της μπαταρίας ή την ορθή απόρριψη των φώτων, ακολουθήστε τις οδηγίες που περιλαμβάνονται στη συσκευασία και ελέγξτε τις ενδείξεις του προϊόντος.

TALIMATLARI OKUYUN VE SAKLAYIN

Bu ve ekteki diğer kılavuzlar, ürünün montajı, devreye alınması ve bakımı hakkında önemli bilgiler içerir..

SEMBOLLER VE ANLAMLARI

Ekteki kılavuzlarda, ürün üzerinde veya ambalajda aşağıdaki semboller ve sinyal sözcükleri kullanılmıştır:

⚠ UYARI!

Önlenmediği takdirde ölüm veya ciddi yaralanma ile sonuçlanabilecek orta risk seviyesine sahip tehlike.

⚠ DİKKAT!

Önlenmediği takdirde hafif veya orta derecede yaralanmalara neden olabilecek orta risk düzeyine sahip tehlike.

NOT!

Olası maddi hasara karşı uyarı.

KASKLAR IÇIN GÜVENLIK TALIMATLARI

⚠ UYARI!

DOĞRU KULLANIM

Ürünü yalnızca bu kılavuzda açıklandığı şekilde kullanın. Başka herhangi bir kullanım uygunsuz olarak kabul edilir ve kazalara, ciddi yaralanmalara veya bisikletin hasar görmesine neden olabilir. Üretici veya bayi, uygunsuz veya yanlış kullanımdan kaynaklanan hasarlar için hiçbir sorumluluk kabul etmez.

» Bu kask sadece bisiklet sürmek için tasarlanmıştır ve motor sporları, tırmanma veya benzer faaliyetler için kullanılmamalıdır.

» Çocuklar oyun oynarken veya boğulma riski olan diğer faaliyetler sırasında kaskı takmamalıdır.

» Sürüş sırasında daima geçerli trafik kurallarına uyun.

ÇALIŞTIRMA/KULLANIM

» Hiçbir kask öngörülemeyen yaralanmalara karşı tam koruma sağlayamaz. Bir kask sadece düşme durumunda ciddi kafa yaralanmalarını önlemeye yardımcı olabilir.

» Kullanım sırasında kaskın her zaman tam olarak oturduğundan emin olun. Eğer kayarsa, yeterli koruma artık garanti edilmez.

» Maksimum koruma için kaskın kafaya doğru şekilde oturması gerekir. Kask tam oturacak şekilde ayarlanamıyorsa, kullanmayın. Farklı bir model seçin.

» Kask ancak doğru şekilde oturursa etkili bir koruma sağlayabilir. Farklı bedenleri denemeniz ve tam oturan ama rahat olanı seçmeniz şiddetle tavsiye edilir. Tam oturmayan bir kask koruyucu etkisini önemli ölçüde azaltabilir.

» Orijinal kask bileşenleri değiştirilmemeli veya çıkarılmamalıdır. Bu, isteğe bağlı olan ve çıkarılabilen vizör için geçerli değildir.

» Keskin kenarlı nesneler veya kayalarla temas sonucu kaskta hasar meydana gelebilir.

» Çene kayışı kask takılıyken sabitlenmelidir.

» Darbe kuvvetine ve açısına bağlı olarak, darbe kuvvetlerini kafadan uzaklaştırmak için kaskın kırılabileceğini ve kırılması gerektiğini lütfen unutmayın.

» Kaskınıza ayna veya ışık gibi nesneler takmayın.

» Gözlük takıyorsanız, gözlük kollarının kayışlar ile başınız arasından geçtiğinden emin olun.

BAKIM

» Düşme kaskta görünmez hasara yol açarak kaskı kullanılamaz hale getirebilir. Hasar görmemiş gibi görünse bile, düşme sonrasında kask atılmalı ve değiştirilmelidir. Check all components for secure attachment and functionality before each use.

» Her kullanımdan önce tüm bileşenlerin güvenli bir şekilde takılıp takılmadığını ve işlevselliğini kontrol edin.

» Çatlak, deformasyon veya renk değişikliği fark ederseniz ürünü kullanmayın.

» Kask, hasarsız olsa bile en geç 5 yıllık kullanımdan sonra değiştirilmelidir.

TEMIZLIK VE BAKIM

Temizlik maddelerinin yanlış kullanımı ürüne zarar verebilir.

» Boyalar, çıkartmalar, temizlik sıvıları, kimyasallar veya çözücüler kaskın koruyucu işlevini ciddi şekilde tehlikeye atabilir.

» Kaskı sadece ılık suyla temizleyin.

» Agresif temizlik maddeleri, metal veya naylon kıllı fırçalar ya da bıçak veya sert kazıyıcılar gibi keskin veya metalik temizlik aletleri kullanmayın. Bunlar yüzeye ve ürüne zarar verebilir.

DEPOLAMA

Depolamadan önce tüm parçalar tamamen kuru olmalıdır.

» Yüksek sıcaklıklarda (43°C'nin üzerinde) kask kabuğu deforme olabilir.

» Kaskı bir arabada veya doğrudan ya da dolaylı ısı kaynaklarının yakınında saklamayın.

» Kabuğu yumuşamış veya deforme olmuş bir kaskı kullanmayın.

» Ürünü her zaman kuru bir yerde saklayın ve doğrudan güneş ışığından koruyun.

İMHA ETME

Ambalaj malzemelerini uygun şekilde imha edin. Karton ve mukavvayı geri dönüştürün ve plastik filmleri ve bileşenleri uygun geri dönüşüm koleksiyonuna yerleştirin.

Ürünü ülkenizde yürürlükte olan yasa ve yönetmeliklere uygun olarak imha edin.

MALZEME KUSURLARI IÇIN GARANTI

Kusurlar meydana gelirse, ürünü satın aldığınız uzman bayi ile iletişime geçin.

Talebinizin sorunsuz bir şekilde işleme alınmasını sağlamak için satın alma makbuzunu ve muayene kayıtlarını ibraz etmeniz gerekir. Bu nedenle, lütfen bu belgeleri dikkatli bir şekilde saklayın.

DIĞER BILGILER

Lütfen zaman zaman:

www.CUBE.eu

adresindeki web sitemizi ziyaret edin. Burada haberleri, güncellemeleri ve kılavuzlarımızın en son sürümlerinin yanı sıra uzman bayilerimizin iletişim bilgilerini bulabilirsiniz.

2016/425 sayılı Yönetmeliğe (AB) göre AB uygunluk beyanını aşağıdaki bağlantıda bulabilirsiniz::

https://www.cube.eu/de-de/support/downloads

Avrupa Parlamentosu ve Konseyi'nin (AB) 2016/425 sayılı Yönetmeliği uyarınca sertifikalandırılmıştır:

Aliénor Certification,
21 Rue Albert Einstein, 86100 Châtellerault
No. 2754

ve standarda uygundur:

DIN EN 1078: 2012 + A1:2012

⚠ DİKKAT!

Fig.1 Kask, alnı, şakakları ve başın arkasını kaplayacak şekilde başın üzerine düz bir şekilde yerleştirilir. Görüş alanı engellenmemelidir. Kask, başın çok gerisine kaymamalı veya alnı çok fazla kaplamamalıdır. Çene kayışı çözülmüş halde baş hafifçe sallanarak kaskın sabitliği kontrol edilir. Kask kaymamalıdır. Tam güvenlik işlevselliği sağlamak için doğru oturuş gereklidir.

Fig.2 SNAP 360: 1.0 ; 2.0

Fig.3 CORE GRIP: 1.0; 2.0

Fig.4 SILC 180+:1.0; 2.0; 3.0

1.0 Baş Halkası Ayarı:

Kaskın arkasındaki kadranı kullanarak baş halkasını sıkın, böylece başınızı sıkıca sarar. Rahat bir oturuş sağladığından emin olun.

2.0 3 Seviyeli Yükseklik Ayarı:

Tüm oturuş sisteminin yüksekliğini ayarlayın.

3.0 3 Seviyeli Genişlik Ayarı:

Oturuş sisteminin sol ve sağ kanatlarını başınızın çevresine göre ayarlayın. Her iki tarafın da eşit şekilde ayarlandığından emin olun.

Fig.5 Kayış uzunluğunu ayarlamaya başlayın. Kayış, kasktan aşağıya doğru dikey olarak uzanmalı ve kayış ayırıcı elmacık kemiği üzerinde durmalıdır. Kayış ayırıcısını, kayış kulaklara dokunmayacak şekilde kulakların en fazla 2 cm altına yerleştirin. Arka kayışı ayrı olarak doğru uzunluğa ayarlayın. Her iki kayışı da kapatma sisteminde, kafayı kesmeden çene altına sıkıca oturacak şekilde ayarlayın.

Fig.6 Kaskı Çıkarma:

6.1 Kırmızı CUBE düğmesine basarak kilidi açın.

6.2 Manyetik SNAP tokası, iki parçayı birbirinden ayırarak açılabilir.

Ayarlarınızı Doğrulayın

Aşağıdaki kontrolleri yapın:
Başınızı yanlara doğru sallayın. Kask kaymamalıdır. Kaskı öne ve arkaya doğru itmeyi deneyin. Arkaya doğru hareket ediyorsa: tüm kayış sistemini sıkın. Öne doğru hareket ediyorsa: arka kayışı sıkın.

Vizör:

7.0 Breakaway visor:

The visor is designed to detach from the helmet in the event of a fall, thus minimising the torsional forces that can act on the neck and spine.

7.1 Adjustable visor:

The visor can be adjusted in height and has space for a goggle when folded up.

7.2 Removable visor:

Pull the ends of the visor off the helmet and then lift the visor away from the helmet. To reattach the visor, centre it on the helmet and click the pins of the visor into the holes provided in the helmet.

X-Lock:

X-Lock is compatible with all CUBE and ACID X-Lock systems. To open the X-Lock cover, rotate it 45° counterclockwise.

Flip Adapter:

The X-Adapter can be rotated 180° horizontally in the direction of travel. Once flipped, the adapter should snap into its correct position. Compatible lights with the X-Lock system can be attached to the visible X-Lock. When not in use, rotate the adapter back 180° to avoid contamination.

Lights:

These helmet lights are not a replacement for legally required road lighting but are only supplementary lighting. For battery replacement or proper disposal of the lights, please follow the instructions included in the packaging and check product markings.

LÆS OG OPBEVAR INSTRUKTIONERNE

Denne og alle andre medfølgende manualer indeholder vigtige oplysninger om montering, idriftsættelse og vedligeholdelse af produktet.

SYMBOLER OG DERES BETYDNING

Følgende symboler og signalord bruges i de vedlagte vejledninger, på produktet eller på emballagen:

⚠ ADVARSEL!

Fare med et middelhøjt risikoniveau, som kan resultere i død eller alvorlig personskade, hvis den ikke undgås.

⚠ FORSIGTIG!

Fare med et moderat risikoniveau, som kan resultere i mindre eller moderate kvæstelser, hvis den ikke undgås.

BEMÆRK!

Advarsel om mulige materielle skader.

SIKKERHEDSINSTRUKTIONER FOR HJELME

⚠ ADVARSEL!

KORREKT BRUG

Brug kun produktet som beskrevet i denne manual. Enhver anden brug betragtes som ukorrekt og kan føre til ulykker, alvorlige kvæstelser eller skader på cyklen. Producenten eller forhandleren påtager sig intet ansvar for skader forårsaget af forkert eller ukorrekt brug.

- Denne hjelm er kun beregnet til cykling og må ikke bruges til motorsport, klatring eller lignende aktiviteter.
- Børn må ikke have hjelmen på under leg eller andre aktiviteter, hvor der er risiko for at blive kvalt.
- Følg altid de gældende trafikregler under kørsel.

BETJENING/BRUG

- Ingen hjelm kan give fuldstændig beskyttelse mod uforudsigelige skader. En hjelm kan kun hjælpe med at forhindre alvorlige hovedskader i tilfælde af et fald.
- Sørg altid for, at hjelmen sidder korrekt under brug. Hvis den forskubber sig, er der ikke længere garanti for tilstrækkelig beskyttelse.
- For at opnå maksimal beskyttelse skal hjelmen sidde korrekt på hovedet. Hvis hjelmen ikke kan justeres, så den passer ordentligt, må du ikke bruge den. Vælg en anden model.
- Hjelmen kan kun beskytte effektivt, hvis den sidder korrekt. Det anbefales på det kraftigste at prøve forskellige størrelser og vælge den, der sidder tæt, men behageligt. En hjelm, der sidder dårligt, kan reducere dens beskyttende effekt betydeligt.
- Hjelmens originale komponenter må ikke ændres eller fjernes. Dette gælder ikke for visiret, som er valgfrit og kan fjernes.
- Hjelmen kan blive beskadiget ved kontakt med skarpe genstande eller sten.
- Hageremmen skal være fastspændt, mens du har hjelmen på
- Vær opmærksom på, at hjelmen, afhængigt af slagets kraft og vinkel, kan og bør knække for at lede slagets kraft væk fra hovedet.
- Fastgør ikke genstande som spejle eller lygter til din hjelm.
- Hvis du bruger briller, skal du sørge for, at brillestængerne går mellem stropperne og dit hoved.

VEDLIGEHOLDELSE

- Et fald kan forårsage usynlige skader på hjelmen, som gør den ubrugelig. Hjelmen skal bortskaffes og udskiftes efter et fald, selv om den ser ubeskadiget ud.
- Kontrollér alle komponenter for sikker fastgørelse og funktionalitet før hver brug.
- Brug ikke produktet, hvis du opdager revner, deformation eller misfarvning.
- Hjelmen skal udskiftes senest efter 5 års brug, selv om den er ubeskadiget.

RENGØRING OG PLEJE

Forkert brug af rengøringsmidler kan beskadige produktet.

- Maling, klistermærker, rengøringsvæsker, kemikalier eller opløsningsmidler kan alvorligt forringe hjelmens beskyttelsesfunktion.
- Rengør kun hjelmen med lunkent vand.
- Brug ikke aggressive rengøringsmidler, børster med metal- eller nylonhår eller skarpe eller metalliske rengøringsredskaber som knive eller hårde skrabere. Disse kan beskadige overfladen og produktet.

OPBEVARING

Alle dele skal være helt tørre, før de opbevares.

- Ved høje temperaturer (over 43 °C) kan hjelmens skal deformeres.
- Opbevar ikke hjelmen i en bil eller i nærheden af direkte eller indirekte varmekilder.
- Brug ikke en hjelm med en blødgjort eller deformeret skal.
- Opbevar altid produktet på et tørt sted og beskyt det mod direkte sollys.

BORTSKAFFELSE

Bortskaf emballagematerialerne korrekt. Genbrug pap og karton, og læg plastfilm og komponenter i den relevante genbrugsindsamling

Bortskaf produktet i overensstemmelse med de love og bestemmelser, der gælder i dit land.

GARANTI FOR MATERIALEFEJL

Hvis der opstår defekter, skal du kontakte den forhandler, hvor du har købt produktet.

For at sikre en smidig behandling af dit krav er det nødvendigt at fremvise købskvittering og inspektionsprotokoller. Opbevar derfor disse dokumenter omhyggeligt.

ANDRE OPLYSNINGER

Besøg venligst vores hjemmeside fra tid til anden på:

www.CUBE.eu

Her finder du nyheder, opdateringer og de seneste versioner af vores manualer samt kontaktoplysninger til vores specialforhandlere.

Find EU-overensstemmelseserklæringen i henhold til forordning (EU) 2016/425 på følgende link:

https://www.cube.eu/de-de/support/downloads

Certificeret i overensstemmelse med Europa-Parlamentets og Rådets forordning (EU) 2016/425 af:

Aliénor Certification,
21 Rue Albert Einstein, 86100 Châtellerault
No. 2754

og i overensstemmelse med standarden:

DIN EN 1078: 2012 + A1:2012

⚠ FORSIGTIG!

Fig.1 Hjelmen placeres lige på hovedet og dækker pande, tindinger og baghoved. Synsfeltet må ikke forringes. Den må hverken sidde for langt tilbage eller dække panden for dybt. Sikker pasform testes ved forsigtigt at ryste hovedet med hageremmen løsnet. Hjelmen må ikke forskubbe sig. En korrekt pasform er nødvendig for at sikre fuld sikkerhedsfunktionalitet.

Fig.2 SNAP 360: 1.0 ; 2.0

Fig.3 CORE GRIP: 1.0; 2.0

Fig.4 SILC 180+:1.0; 2.0; 3.

1.0 Justering af hovedring:

Spænd hovedringen ved hjælp af drejeknappen bag på hjelmen, så den sidder godt fast om hovedet. Sikrer en behagelig pasform.

2.0 Højdejustering i 3 niveauer:

Juster højden på hele tilpasningssystemet.

3.0 Breddejustering i 3 niveauer:

Juster pasformsystemets venstre og højre vinge til hovedets omkreds. Sørg for, at begge sider er justeret jævnt

Fig.5 Begynd at justere stroppens længde. Remmen skal løbe lodret fra hjelmen og ned, og remdeleren skal hvile på kindbenet. Placer remdeleren, så remmen ikke rører ved ørerne, maks. 2 cm under ørerne. Juster den bageste rem separat til den korrekte længde. Juster begge stropper ved lukkesystemet, så de sidder tæt under hagen uden at skære ind i hovedet.

Fig.6 Fjernelse af hjelmen:

6.1 Lås op ved at trykke på den røde CUBE-knap.

6.2 Det magnetiske SNAP-spænde kan åbnes ved at skubbe de to dele fra hinanden.

BEKRÆFT DINE JUSTERINGER

Udfør følgende kontroller:
Ryst hovedet fra side til side. Hjelmen må ikke forskubbe sig. Prøv at skubbe hjelmen fremad og bagud. Hvis den bevæger sig bagud: Stram hele remsystemet. Hvis den bevæger sig fremad: stram den bageste rem.

Visir:

7.0 Breakaway visir:

Visiret er designet til at løsne sig fra hjelmen i tilfælde af et fald, hvilket minimerer de torsionelle kræfter, der kan virke på nakken og rygsøjlen.

7.1 Justerbart visir:

Visiret kan justeres i højden og har plads til en beskyttelsesbrille, når det er foldet op.

7.2 Aftageligt visir:

Træk enderne af visiret af hjelmen, og løft derefter visiret væk fra hjelmen. For at sætte visiret på igen skal du centrere det på hjelmen og klikke visirets stifter ind i hullerne i hjelmen Pull the ends of the visor off the helmet and then lift the visrovided in the helmet.

X-Lock:

X-Lock, tüm CUBE ve ACID X-Lock sistemleriyle uyumludur. X-Lock kapağını açmak için saat yönünün tersine 45° çevirin.

Flip Adapter:

X-Adaptör, seyahat yönünde yatay olarak 180° döndürülebilir. Çevrildikten sonra adaptör doğru konumuna oturmalıdır. X-Lock sistemi ile uyumlu ışıklar, görünür X-Lock'a takılabilir. Kullanılmadığında, kirlenmeyi önlemek için adaptörü 180° geri döndürün.

Işıklar:

Bu kask ışıkları, yasal olarak gerekli yol aydınlatmasının yerine geçmez, sadece ek aydınlatma sağlar. Pil değiştirme veya ışıkların uygun şekilde imha edilmesi için lütfen ambalajda bulunan talimatları izleyin ve ürün işaretlerini kontrol edin.

LÄS OCH SPARA INSTRUKTIONERNA

Denna och eventuella andra bifogade manualer innehåller viktig information om montering, driftsättning och underhåll av produkten.

SYMBOLER OCH DERAS BETYDELSE

Följande symboler och signalord används i de bifogade handböckerna, på produkten eller på förpackningen:

⚠ VARNING!

Fara med medelhög risknivå som kan leda till dödsfall eller allvarliga personskador om den inte undviks.

⚠ FÖRSIKTIGHET!

Fara med måttlig risknivå som kan leda till mindre eller måttliga skador om den inte undviks.

OBS!

Varning för eventuella egendomsskador.

Säkerhetsanvisningar för hjälmar

⚠ VARNING!

KORREKT ANVÄNDNING

Använd endast produkten enligt beskrivningen i denna bruksanvisning. All annan användning anses vara felaktig och kan leda till olyckor, allvarliga personskador eller skador på cykeln. Tillverkaren eller återförsäljaren tar inget ansvar för skador som orsakats av felaktig eller olämplig användning.

» Denna hjälm är endast avsedd för cykling och får inte användas för motorsport, klättring eller liknande aktiviteter.

» Barn får inte ha hjälmen på sig under lek eller andra aktiviteter där det finns risk för strypning.

» Följ alltid gällande trafikregler under körning.

DRIFT/ANVÄNDNING

» Ingen hjälm kan erbjuda fullständigt skydd mot oförutsägbara skador. En hjälm kan endast hjälpa till att förhindra allvarliga huvudskador vid ett eventuellt fall.

» Se alltid till att hjälmen sitter ordentligt under användning. Om den förskjuts är tillräckligt skydd inte längre garanterat.

» För maximalt skydd måste hjälmen sitta korrekt på huvudet. Om hjälmen inte kan justeras så att den sitter ordentligt, använd den inte. Välj en annan modell.

» Hjälmen kan bara skydda effektivt om den sitter rätt. Vi rekommenderar starkt att du provar olika storlekar och väljer den som sitter tätt men bekvämt. En hjälm som sitter illa kan minska skyddseffekten avsevärt.

» Hjälmens originalkomponenter får inte modifieras eller tas bort. Detta gäller inte visiret, som är ett tillval och kan tas bort.

» Skador på hjälmen kan uppstå vid kontakt med vassa föremål eller stenar.

» Hakbandet måste vara fastspänt när du använder hjälmen.

» Observera att hjälmen, beroende på kraften och vinkeln, kan och bör brytas för att avleda kraften från huvudet.

» Fäst inte föremål som speglar eller lampor på hjälmen.

» Om du bär glasögon ska du se till att glasögonens bågar går mellan remmarna och huvudet.

UNDERHÅLL

» Ett fall kan orsaka osynliga skador på hjälmen som gör den obrukbar. Hjälmen bör kasseras och bytas ut efter ett fall, även om den ser oskadad ut

» Kontrollera att alla komponenter är ordentligt fastsatta och fungerar före varje användningstillfälle.

» Använd inte produkten om du upptäcker sprickor, deformationer eller missfärgningar.

» Hjälmen bör bytas ut senast efter 5 års användning, även om den är oskadad.

RENGÖRING OCH SKÖTSEL

Felaktig användning av rengöringsmedel kan skada produkten.

» Målarfärg, klistermärken, rengöringsvätskor, kemikalier eller lösningsmedel kan allvarligt äventyra hjälmens skyddsfunktion.

» Rengör hjälmen endast med ljummet vatten.

» Använd inte aggressiva rengöringsmedel, borstar med metall- eller nylonborst eller vassa eller metalliska rengöringsverktyg som knivar eller hårda skrapor. Dessa kan skada ytan och produkten.

FÖRVARING

Alla delar måste vara helt torra före förvaring.

» Vid höga temperaturer (över 43°C) kan hjälmens skal deformeras.

» Förvara inte hjälmen i en bil eller i närheten av direkta eller indirekta värmekällor.

» Använd inte en hjälm med ett mjukt eller deformerat skal.

» Förvara alltid produkten på en torr plats och skydda den mot direkt solljus.

AVFALLSHANTERING

Kassera förpackningsmaterialet på rätt sätt. Återvinn kartong och papp, och lämna plastfilmer och komponenter till lämplig återvinningsstation.

Kassera produkten i enlighet med de lagar och förordningar som gäller i ditt land.

GARANTI FÖR MATERIALFEL

Om fel uppstår ska du kontakta den återförsäljare som du köpte produkten av.

För att säkerställa en smidig behandling av ditt krav är det nödvändigt att visa upp inköpskvittot och inspektionsprotokoll. Förvara därför dessa dokument omsorgsfullt.

ÖVRIG INFORMATION

Besök gärna vår webbplats då och då på:

www.CUBE.eu

Där hittar du nyheter, uppdateringar och de senaste versionerna av våra handböcker samt kontaktuppgifter till våra återförsäljare.

EU-försäkran om överensstämmelse enligt förordning (EU) 2016/425 hittar du på följande länk:

https://www.cube.eu/de-de/support/downloads

Certifierad i enlighet med Europaparlamentets och rådets förordning (EU) 2016/425 av:

Aliénor Certification,
21 Rue Albert Einstein, 86100 Châtellerault
No. 2754

och i enlighet med standarden:

DIN EN 1078: 2012 + A1:2012

⚠ FÖRSIKTIGHET!

Fig.1 Hjälmen placeras rakt på huvudet och täcker pannan, tinningarna och bakhuvudet. Synfältet får inte försämras. Den får varken sitta för långt bak eller täcka pannan för djupt. Säker passform testas genom att försiktigt skaka huvudet med hakbandet lossat. Hjälmen får inte förskjutas. En korrekt passform är nödvändig för att garantera full säkerhetsfunktion.

Fig.2 SNAP 360: 1.0 ; 2.0

Fig.3 CORE GRIP: 1.0; 2.0

Fig.4 SILC 180+:1.0; 2.0; 3.0

1.0 Justering av huvudring:

Dra åt huvudringen med hjälp av ratten på hjälmens baksida så att den sitter stadigt runt huvudet. Säkerställ en bekväm passform.

2.0 Höjdjustering i 3 nivåer:

Justera höjden på hela passformssystemet.

3.0 Breddjustering i 3 nivåer:

Justera passformssystemets vänstra och högra vingar efter huvudets omkrets. Se till att båda sidorna är jämnt justerade.

Fig.5 Börja justera bandets längd. Remmen ska löpa vertikalt från hjälmen och nedåt och remdelaren ska vila på kindbenet. Placera banddelaren så att bandet inte vidrör öronen max. 2 cm under öronen. Justera det bakre bandet separat till rätt längd. Justera båda remmarna vid stängningssystemet så att de sitter tätt under hakan utan att skära in i huvudet.

Fig.6 Avtagning av hjälmen:

6.1 Lås upp genom att trycka på den röda CUBE-knappen.

6.2 Det magnetiska SNAP-spännet kan öppnas genom att skjuta isär de två delarna.

VERIFIERA DINA JUSTERINGAR!

Utför följande kontroller:
Skaka ditt huvud från sida till sida. Hjälmen får inte röra sig. Försök att skjuta hjälmen framåt och bakåt. Om den rör sig bakåt: dra åt hela remsystemet. Om den rör sig framåt: dra åt det bakre bandet.

Visir:

7.0 Visir med brytfunktion:

Visiret är utformat för att lossna från hjälmen vid ett eventuellt fall och på så sätt minimera de vridkrafter som kan påverka nacke och ryggrad.

7.1 Justerbart visir:

Visiret kan justeras i höjdled och har plats för ett skyddsglasögon när det är uppfällt.

7.2 Avtagbart visir:

Dra bort visirets ändar från hjälmen och lyft sedan bort visiret från hjälmen. Sätt tillbaka visiret genom att centrera det på hjälmen och klicka fast visirets stift i de hål som finns i hjälmen.

X-Lock:

X-Lock är kompatibelt med alla CUBE- och ACID X-Lock-system. Öppna X-Lock-locket genom att vrida det 45° moturs.

Flip Adapter:

X-adaptern kan vridas 180° horisontellt i färdriktningen. När adaptern har vänts ska den snäppa fast i rätt läge. Kompatibla lampor med X-Lock-systemet kan fästas på det synliga X-Lock. När adaptern inte används ska den roteras tillbaka 180° för att undvika kontaminering.

Lampor:

Dessa hjälmlampor ersätter inte den lagstadgade vägbelysningen utan är endast en kompletterande belysning. För batteribyte eller korrekt kassering av lamporna, följ instruktionerna i förpackningen och kontrollera produktmärkningen.

LES OG TA VARE PÅ INSTRUKSJONENE

Denne og eventuelle andre vedlagte håndbøker inneholder viktig informasjon om montering, igangkjøring og vedlikehold av produktet.

SYMBOLER OG DERES BETYDNING

Følgende symboler og signalord brukes i de vedlagte håndbøkene, på produktet eller på emballasjen:

⚠ ADVARSEL!

Fare med middels risikonivå som kan føre til død eller alvorlig personskade hvis den ikke unngås.

⚠ FORSIKTIG!

Fare med moderat risikonivå som kan føre til mindre eller moderate personskader hvis den ikke unngås.

MERK!

Advarsel om mulig skade på eiendom.

SIKKERHETSINSTRUKSJONER FOR HJELMER

⚠ ADVARSEL!

RIKTIG BRUK

Bruk produktet kun slik det er beskrevet i denne bruksanvisningen. All annen bruk anses som feilaktig og kan føre til ulykker, alvorlige personskader eller skader på sykkelen. Produsenten eller forhandleren påtar seg intet ansvar for skader forårsaket av feilaktig eller ukorrekt bruk.

» Denne hjelmen er kun beregnet for sykling, og må ikke brukes til motorsport, klatring eller lignende aktiviteter.

» Barn må ikke bruke hjelmen under lek eller andre aktiviteter der det er fare for å bli kvalt.

» Følg alltid gjeldende trafikkregler under kjøring.

BETJENING/BRUK

» Ingen hjelm kan gi fullstendig beskyttelse mot uforutsigbare skader. En hjelm kan bare bidra til å forhindre alvorlige hodeskader i tilfelle et fall.

» Sørg alltid for at hjelmen sitter riktig under bruk. Hvis den forskyver seg, er det ikke lenger garantert at den gir tilstrekkelig beskyttelse.

» For maksimal beskyttelse må hjelmen sitte riktig på hodet. Hvis hjelmen ikke kan justeres slik at den sitter riktig, må du ikke bruke den. Velg en annen modell.

» Hjelmen kan bare beskytte effektivt hvis den sitter riktig. Det anbefales på det sterkeste å prøve forskjellige størrelser og velge den som sitter godt, men komfortabelt. En hjelm som sitter dårlig, kan redusere beskyttelseseffekten betydelig.

» Hjelmens originale komponenter må ikke endres eller fjernes. Dette gjelder ikke visiret, som er valgfritt og kan fjernes.

» Hjelmen kan skades ved kontakt med skarpe gjenstander eller steiner.

» Hakestroppen må være festet mens du bruker hjelmen

» Vær oppmerksom på at hjelmen, avhengig av kraften og vinkelen på sammenstøtet, kan og bør knekke for å lede slagkreftene bort fra hodet.

» Ikke fest gjenstander som speil eller lykter på hjelmen.

» Hvis du bruker briller, må du sørge for at brillearmene går mellom stroppene og hodet.

VEDLIKEHOLD

» Et fall kan forårsake usynlige skader på hjelmen, slik at den blir ubrukelig. Hjelmen bør kastes og skiftes ut etter et fall, selv om den ser uskadet ut.

» Kontroller at alle komponenter sitter godt fast og fungerer som de skal før hver bruk.

» Ikke bruk produktet hvis du oppdager sprekker, deformasjoner eller misfarging.

» Hjelmen bør skiftes ut senest etter 5 års bruk, selv om den er uskadet.

RENGJØRING OG PLEIE

Feil bruk av rengjøringsmidler kan skade produktet..

» Maling, klistremerker, rengjøringsvæsker, kjemikalier eller løsemidler kan skade hjelmens beskyttelsesfunksjon alvorlig.

» Rengjør hjelmen kun med lunkent vann.

» Ikke bruk aggressive rengjøringsmidler, børster med metall- eller nylonbust, eller skarpe eller metalliske rengjøringsredskaper som kniver eller harde skrapere. Disse kan skade overflaten og produktet.

OPPBEVARING

Alle deler må være helt tørre før de lagres.

» Ved høye temperaturer (over 43 °C) kan hjelmskallet deformeres.

» Ikke oppbevar hjelmen i en bil eller i nærheten av direkte eller indirekte varmekilder..

» Ikke bruk en hjelm med mykt eller deformert skall.

» Oppbevar alltid produktet på et tørt sted, og beskytt det mot direkte sollys.

AVFALLSHÅNDTERING

Kasser emballasjematerialet på riktig måte. Resirkuler papp og kartong, og legg plastfolier og komponenter i riktig resirkuleringsinnsamling.

Kasser produktet i samsvar med gjeldende lover og forskrifter i ditt land.

GARANTI FOR MATERIALFEIL

Hvis det oppstår defekter, må du kontakte forhandleren du kjøpte produktet fra.

For å sikre en smidig behandling av reklamasjonen er det nødvendig å fremvise kjøpskvittering og inspeksjonsprotokoll. Ta derfor godt vare på disse dokumentene.

ANNEN INFORMASJON

Besøk vår hjemmeside fra tid til annen på:
www.CUBE.eu

Der finner du nyheter, oppdateringer og de nyeste versjonene av håndbøkene våre, samt kontaktinformasjon til våre spesialforhandlere.

Du finner EU-samsvarserklæringen i henhold til forordning (EU) 2016/425 på følgende lenke:

https://www.cube.eu/de-de/support/downloads

Sertifisert i samsvar med Europaparlamentets og Rådets forordning (EU) 2016/425 av:

Aliénor Certification,
21 Rue Albert Einstein, 86100 Châtellerault
No. 2754

og i samsvar med standarden:

DIN EN 1078: 2012 + A1:2012

⚠ FORSIKTIG!

Fig.1 Hjelmen plasseres rett på hodet, slik at den dekker pannen, tinningene og bakhodet. Synsfeltet må ikke være svekket. Hjelmen skal verken sitte for langt bak eller dekke pannen for dypt. Sikker passform testes ved å riste forsiktig på hodet med hakeremmen løsnet. Hjelmen må ikke forskyve seg. Riktig passform er nødvendig for å sikre full sikkerhetsfunksjonalitet.

Fig.2 SNAP 360: 1.0 ; 2.0

Fig.3 CORE GRIP: 1.0; 2.0

Fig.4 SILC 180+:1.0; 2.0; 3.0

1.0 Justering av hodringen:

Stram hodestroppen ved hjelp av skiven på baksiden av hjelmen slik at den sitter godt rundt hodet. Sikrer en komfortabel passform.

2.0 Høydejustering i 3 nivåer:

Juster høyden på hele passformsystemet.

3.0 Breddejustering på 3 nivåer:

Juster venstre og høyre side av passformsystemet til hodets omkrets. Sørg for at begge sider er justert jevnt.

Fig.5 Begynn å justere lengden på stroppen. Stroppen skal gå vertikalt fra hjelmen og ned, og stroppdeleren skal hvile på kinnbenet. Plasser stroppdeleren slik at stroppen ikke berører ørene, maks. 2 cm under ørene. Juster den bakre stroppen separat til riktig lengde. Juster begge stroppene ved lukkesystemet slik at de sitter tett under haken uten å skjære inn i hodet.

Fig.6 Ta av hjelmen:

6.1 Lås opp ved å trykke på den røde CUBE-knappen.

6.2 Den magnetiske SNAP-spenne kan åpnes ved å skyve de to delene fra hverandre.

BEKREFT JUSTERINGENE DINE!

Utfør følgende kontroller:
Rist hodet fra side til side. Hjelmen må ikke forskyve seg. Prøv å skyve hjelmen forover og bakover. Hvis den beveger seg bakover: Stram hele stroppsystemet. Hvis den beveger seg fremover: Stram den bakre stroppen.

Visir:

7.0 Breakaway-visir:

Visiret er konstruert slik at det løsner fra hjelmen ved et eventuelt fall, noe som minimerer vridningskreftene som kan virke på nakken og ryggraden.

7.1 Justerbart visir:

Visiret kan justeres i høyden og har plass til en beskyttelsesbrille når det er foldet opp.

7.2 Avtakbart visir:

Trekk endene av visiret av hjelmen, og løft deretter visiret bort fra hjelmen. For å sette visiret på plass igjen, sentrerer du det på hjelmen og klikker visirets pinner inn i hullene i hjelmen.

X-Lock:

X-Lock er kompatibel med alle CUBE- og ACID X-Lock-systemer. For å åpne X-Lock-dekselet, roter det 45° mot klokken.

Flip Adapter:

X-Adapteren kan roteres 180° horisontalt i kjøreretningen. Når adapteren er snudd, skal den klikke i riktig posisjon. Kompatible lykter med X-Lock-systemet kan festes til den synlige X-Lock. Når adapteren ikke er i bruk, må den roteres 180° tilbake for å unngå forurensning.

Lygter:

Disse hjelmlampene er ikke en erstatning for lovpålagt veibelysning, men er kun en tilleggsbelysning. Følg instruksjonene som følger med i emballasjen, og sjekk produktmerkingen for å skifte batteri eller avhende lyktene på riktig måte.

ПРОЧТИТЕ И СОХРАНИТЕ ИНСТРУКЦИИ

В этом и других прилагаемых руководствах содержится важная информация о сборке, вводе в эксплуатацию и техническом обслуживании изделия.

СИМВОЛЫ И ИХ ЗНАЧЕНИЕ

В прилагаемых руководствах, на изделии или на упаковке используются следующие символы и сигнальные слова:

⚠ ПРЕДУПРЕЖДЕНИЕ!

Опасность со средней степенью риска, которая может привести к смерти или серьезным травмам, если ее не избежать..

⚠ ОСТОРОЖНО!

Опасность со средней степенью риска, которая может привести к легким или средним травмам, если ее не предотвратить.

ВНИМАНИЕ!

Предупреждение о возможном материальном ущербе.

ИНСТРУКЦИИ ПО БЕЗОПАСНОСТИ ДЛЯ ШЛЕМОВ

⚠ ВНИМАНИЕ!

ПРАВИЛЬНОЕ ИСПОЛЬЗОВАНИЕ

Используйте изделие только так, как описано в данном руководстве. Любое другое использование считается неправильным и может привести к несчастным случаям, серьезным травмам или повреждению велосипеда. Производитель или дилер не несет ответственности за ущерб, причиненный в результате неправильного или неаккуратного использования.

» Этот шлем предназначен только для езды на велосипеде и не должен использоваться для занятий мотоспортом, скалолазанием или другими подобными видами деятельности.

» Дети не должны носить шлем во время игр или других занятий, где существует риск удушения.

» При езде всегда соблюдайте действующие правила дорожного движения.

ЭКСПЛУАТАЦИЯ/ИСПОЛЬЗОВАНИЕ

» Ни один шлем не может обеспечить полную защиту от непредсказуемых травм. Шлем может помочь предотвратить серьезные травмы головы только в случае падения.

» При использовании шлема всегда следите за его правильной посадкой. Если он сместится, адекватная защита уже не гарантирована.

» Для максимальной защиты шлем должен правильно прилегать к голове. Если шлем нельзя отрегулировать, чтобы он сидел правильно, не используйте его. Выберите другую модель.

» Шлем может эффективно защищать только в том случае, если он правильно сидит. Настоятельно рекомендуется примерить шлем разных размеров и выбрать тот, который сидит плотно, но комфортно. Плохо сидящий шлем может значительно снизить его защитный эффект.

» Запрещается изменять или снимать оригинальные детали шлема. Это не относится к козырьку, который может быть снят по желанию.

» Повреждение шлема может произойти в результате контакта с острыми предметами или камнями.

» Подбородочный ремень должен быть застегнут во время ношения шлема.

» Обратите внимание, что в зависимости от силы удара и угла наклона шлем может и должен сломаться, чтобы отвести силу удара от головы.

» Не прикрепляйте к шлему такие предметы, как зеркала или фары.

» Если вы носите очки, убедитесь, что дужки очков проходят между ремнями и вашей головой.

ТЕХНИЧЕСКОЕ ОБСЛУЖИВАНИЕ

» Падение может привести к невидимым повреждениям шлема, в результате чего он станет непригодным для использования. После падения шлем следует утилизировать и заменить, даже если он выглядит неповрежденным.

» Перед каждым использованием проверяйте надежность крепления и функциональность всех компонентов.

» Не используйте изделие, если вы заметили трещины, деформацию или изменение цвета.

» Шлем следует заменить не позднее чем через 5 лет использования, даже если он не поврежден.

ЧИСТКА И УХОД

Неправильное использование чистящих средств может повредить изделие.

» Краски, наклейки, чистящие жидкости, химикаты или растворители могут серьезно нарушить защитные функции шлема.

» Чистите шлем только теплой водой.

» Не используйте агрессивные чистящие средства, щетки с металлической или нейлоновой щетиной, а также острые или металлические инструменты для чистки, например ножи или жесткие скребки. Они могут повредить поверхность и изделие.

ХРАНЕНИЕ

Перед хранением все детали должны быть полностью сухими.

» При высоких температурах (выше 43°C) корпус шлема может деформироваться.

» Не храните шлем в автомобиле или вблизи прямых или косвенных источников тепла.

» Не используйте шлем с размягченной или деформированной оболочкой.

» Всегда храните изделие в сухом месте и защищайте его от прямых солнечных лучей.

УТИЛИЗАЦИЯ

Утилизируйте упаковочные материалы надлежащим образом. Перерабатывайте картон и бумагу, а пластиковые пленки и компоненты сдавайте в соответствующие пункты приема вторсырья.

Утилизируйте изделие в соответствии с законами и правилами, действующими в вашей стране.

ГАРАНТИЯ НА ДЕФЕКТЫ МАТЕРИАЛА

В случае возникновения дефектов обратитесь к дилеру, у которого вы приобрели изделие.

Для обеспечения беспрепятственного рассмотрения претензии необходимо предъявить товарный чек и протоколы осмотра. Поэтому бережно храните эти документы.

ПРОЧАЯ ИНФОРМАЦИЯ

Периодически посещайте наш веб-сайт по адресу:

www.CUBE.eu

Там вы найдете новости, обновления и последние версии наших руководств, а также контактные данные наших специализированных дилеров.

Найдите декларацию соответствия ЕС в соответствии с Постановлением (ЕС) 2016/425 по следующей ссылке:

https://www.cube.eu/de-de/support/downloads

Сертифицировано в соответствии с Постановлением (ЕС) 2016/425 Европейского парламента и Совета ЕС:

Aliénor Certification,
21 Rue Albert Einstein, 86100 Châtellerault
No. 2754

и в соответствии со стандартом:

DIN EN 1078: 2012 + A1:2012

⚠ ОСТОРОЖНО!

Fig.1 Шлем располагается прямо на голове, закрывая лоб, виски и затылок. Поле зрения не должно быть ограничено. Шлем не должен ни слишком сильно откидываться назад, ни слишком глубоко закрывать лоб. Надежность посадки проверяется легким покачиванием головы с незастегнутым подбородочным ремнем. Шлем не должен смещаться. Правильная посадка необходима для обеспечения полной безопасности.

Fig.2 SNAP 360: 1.0 ; 2.0

Fig.3 CORE GRIP: 1.0; 2.0

Fig.4 SILC 180+:1.0; 2.0; 3.0

1.0 Регулировка кольца головки:

Затяните налобное кольцо с помощью регулятора на задней части шлема так, чтобы оно плотно обхватывало голову. Обеспечьте комфортную посадку.

2.0 3-уровневая регулировка высоты:

Регулировка высоты всей системы посадки.

3.0 3-уровневая регулировка ширины:

Отрегулируйте левое и правое крылья системы посадки по окружности головы. Убедитесь, что обе стороны отрегулированы равномерно.

Fig.5 Начните регулировать длину ремешка. Ремешок должен идти вертикально от шлема вниз, а разделитель ремешка должен упираться в скулу. Расположите разделитель ремешка так, чтобы ремешок не касался ушей на расстоянии макс. 2 см ниже ушей. Отдельно отрегулируйте задний ремешок до нужной длины. Отрегулируйте оба ремешка в системе застежки так, чтобы они плотно прилегали под подбородком, не врезаясь в голову.

Fig.6 Снятие шлема:

6.1 Расстегните шлем, нажав на красную кнопку CUBE.

6.2 Магнитную застежку SNAP можно открыть, раздвинув две части.

ПРОВЕРЬТЕ НАСТРОЙКИ!

Выполните следующие проверки:
Покачайте головой из стороны в сторону. Шлем не должен смещаться. Попробуйте сдвинуть шлем вперед и назад. Если он движется назад: затяните всю систему ремешков. Если двигается вперед: затяните задний ремень.

Visier:

7.0 Отрывной козырек:

Козырек предназначен для отсоединения от шлема в случае падения, что позволяет минимизировать скручивающие силы, которые могут действовать на шею и позвоночник.

7.1 Регулируемый козырек:

Козырек регулируется по высоте и в сложенном состоянии имеет место для очков.

7.2 Съемный козырек:

Потяните за концы козырька от шлема, а затем поднимите козырек от шлема. Чтобы снова прикрепить козырек, установите его по центру шлема и вставьте штыри козырька в отверстия, предусмотренные в шлеме.

X-Lock:

Замок X-Lock совместим со всеми системами CUBE и ACID X-Lock. Чтобы открыть крышку X-Lock, поверните ее на 45° против часовой стрелки.

Flip Adapter:

Адаптер X-Adapter можно повернуть на 180° по горизонтали в направлении движения. После поворота адаптер должен защелкнуться в правильном положении. Совместимые фонари с системой X-Lock могут быть прикреплены к видимому X-Lock. Если адаптер не используется, поверните его обратно на 180°, чтобы избежать загрязнения.

Фонари:

Эти нашлемные фонари не заменяют обязательное дорожное освещение, а являются лишь дополнительным освещением. Для замены батарей или правильной утилизации фонарей следуйте инструкциям, прилагаемым к упаковке, и проверяйте маркировку изделия.

PROČITAJTE I SAČUVAJTE UPUTE

Ovaj i svi ostali priloženi priručnici sadrže važne informacije o sastavljanju, puštanju u rad i održavanju proizvoda.

SIMBOLI I NJIHOVO ZNAČENJE

Sljedeći simboli i signalne riječi koriste se u priloženim priručnicima, na proizvodu ili na pakiranju:

⚠ UPOZORENJE!

Opasnost srednjeg stupnja rizika koja može dovesti do smrti ili teških ozljeda ako se ne izbjegne.

⚠ PAŽNJA!

Opasnost umjerenog stupnja rizika koja može dovesti do lakših ili umjerenih ozljeda ako se ne izbjegne.

NAPOMENA!

Upozorenje na moguću materijalnu štetu.

Sigurnosne upute za kacige

⚠ UPOZORENJE!

ISPRAVNA UPORABA

Koristite proizvod isključivo kako je opisano u ovom priručniku. Svaka druga uporaba smatra se nepravilnom i može dovesti do nezgoda, ozbiljnih ozljeda ili oštećenja bicikla. Proizvođač ili prodavatelj ne preuzimaju odgovornost za štete nastale nepravilnom ili pogrešnom uporabom.

» Ova kaciga namijenjena je isključivo za vožnju bicikla i ne smije se koristiti za motosportove, penjanje ili slične aktivnosti.

» Djeca ne smiju nositi kacigu tijekom igre ili drugih aktivnosti kod kojih postoji opasnost od gušenja.

» Tijekom vožnje uvijek se pridržavajte važećih prometnih propisa.

RUKOVANJE / UPOTREBA

» Nijedna kaciga ne može pružiti potpunu zaštitu od nepredvidivih ozljeda. Kaciga može samo pomoći u sprječavanju teških ozljeda glave u slučaju pada.

» Tijekom uporabe uvijek provjerite da kaciga dobro pristaje. Ako se pomiče, više nije zajamčena odgovarajuća zaštita.

» Za maksimalnu zaštitu kaciga mora pravilno pristajati glavi. Ako se kaciga ne može podesiti tako da pravilno pristaje, nemojte je koristiti. Odaberite drugi model.

» Kaciga može učinkovito štititi samo ako pravilno pristaje. Preporučuje se isprobati više veličina i odabrati onu koja čvrsto, ali udobno pristaje. Loše pristajuća kaciga može značajno smanjiti zaštitnu funkciju.

» Originalni dijelovi kacige ne smiju se mijenjati niti uklanjati. Ovo se ne odnosi na vizir koji je opcionalan i može se skinuti.

» Oštećenja kacige mogu nastati kontaktom s oštrim predmetima ili kamenjem.

» Remen za bradu mora biti zakopčan dok nosite kacigu!

» Imajte na umu da se, ovisno o sili i kutu udarca, kaciga može i treba slomiti kako bi preusmjerila silu udarca dalje od glave.

» Ne pričvršćujte predmete poput ogledala ili svjetala na kacigu.

» Ako nosite naočale, pazite da drške naočala prolaze između remena i glave.

ODRŽAVANJE

» Pad može uzrokovati nevidljiva oštećenja kacige koja je čine neupotrebljivom. Kacigu treba zbrinuti i zamijeniti nakon pada, čak i ako ne pokazuje vidljiva oštećenja.

» Prije svake uporabe provjerite jesu li svi dijelovi ispravno pričvršćeni i funkcionalni.

» Nemojte koristiti proizvod ako primijetite pukotine, deformacije ili promjene boje.

» Kacigu treba zamijeniti najkasnije nakon 5 godina uporabe, čak i ako nije oštećena.

ČIŠĆENJE I NJEGA

Nepravilna uporaba sredstava za čišćenje može oštetiti proizvod.

» Boje, naljepnice, tekućine za čišćenje, kemikalije ili otapala mogu ozbiljno ugroziti zaštitnu funkciju kacige.

» Kacigu čistite samo mlakom vodom.

» Nemojte koristiti agresivna sredstva za čišćenje, četke s metalnim ili najlonskim vlaknima, niti oštre ili metalne alate za čišćenje poput noževa ili tvrdih strugača. Oni mogu oštetiti površinu i proizvod.

SKLADIŠTENJE

Svi dijelovi moraju biti potpuno suhi prije pohrane.

» Pri visokim temperaturama (iznad 43 °C) školjka kacige se može deformirati.

» Ne pohranjujte kacigu u automobilu ili blizu izravnih ili neizravnih izvora topline.

» Ne koristite kacigu s omekšanom ili deformiranom školjkom.

» Uvijek pohranjujte proizvod na suhom mjestu, zaštićen od izravne sunčeve svjetlosti.

ZBRINJAVANJE

Pakirni materijal zbrinite na odgovarajući način. Karton i papir reciklirajte, a plastične folije i komponente odložite u za to predviđene spremnike.

Proizvod zbrinite u skladu sa zakonima i propisima koji vrijede u vašoj zemlji.

JAMSTVO ZA MATERIJALNE NEDOSTATKE

Ako se pojave nedostaci, obratite se specijaliziranom trgovcu kod kojeg ste kupili proizvod.

Za nesmetano rješavanje reklamacije potrebno je predočiti račun i evidenciju o pregledu. Stoga pažljivo čuvajte te

OSTALE INFORMACIJE

Povremeno posjetite našu web-stranicu:
www.CUBE.eu

Tamo ćete pronaći vijesti, ažuriranja i najnovije verzije naših priručnika, kao i kontakt podatke naših specijaliziranih trgovina.

Izjavu o sukladnosti EU prema Uredbi (EU) 2016/425 možete pronaći na sljedećem linku:

https://www.cube.eu/de-de/support/downloads

Certificirano u skladu s Uredbom (EU) 2016/425 Europskog parlamenta i Vijeća od strane:

Aliénor Certification,
21 Rue Albert Einstein, 86100 Châtellerault
No. 2754

i prema normi:

DIN EN 1078: 2012 + A1:2012

⚠ PAŽNJA!!

Fig.1 Kaciga je pravilno postavljena na glavu, prekriva čelo, sljepoočnice i stražnji dio glave. Vidno polje ne smije biti ograničeno. Ne smije biti previše unazad niti previše prekrivati čelo. Pravilno prianjanje provjerava se laganim tresenjem glave s nezakopčanim remenom za bradu. Kaciga se ne smije pomicati. Ispravno pristajanje je nužno kako bi se osigurala potpuna sigurnosna funkcionalnost.

Fig.2 SNAP 360: 1.0 ; 2.0

Fig.3 CORE GRIP: 1.0; 2.0

Fig.4 SILC 180+:1.0; 2.0; 3.0

1.0 Podešavanje obruča za glavu:

Zategnite obruč za glavu pomoću kotačića na stražnjem dijelu kacige tako da čvrsto obuhvaća glavu. Osigurajte udobno pristajanje.

2.0 Trodijelno podešavanje visine:

Podesite visinu cijelog sustava za pristajanje.

3.0 Podesite visinu cijelog sustava za pristajanje:

Podesite lijevo i desno krilo sustava za pristajanje prema opsegu svoje glave. Provjerite da su obje strane ravnomjerno podešene.

Fig.5 Započnite podešavanje duljine remena. Remen bi trebao ići okomito prema dolje od kacige, a razdjelnik remena treba se nalaziti na jagodičnoj kosti. Postavite razdjelnik remena tako da remen ne dodiruje uši, maksimalno 2 cm ispod ušiju. Stražnji remen podesite odvojeno na odgovarajuću duljinu. Podesite oba remena na sustavu za zatvaranje tako da čvrsto prianjaju ispod brade, ali da ne pritišću glavu.

Fig.6 Uklanjanje kacige:

6.1 Otključavanje pritiskom na crveni gumb CUBE.

6.2 Magnetna SNAP kopča može se otvoriti povlačenjem dvaju dijelova jedan od drugog the two parts apart.

PROVJERITE SVOJA PODEŠAVANJA!

Izvedite sljedeće provjere:
Prodrmajte glavom s lijeva na desno. Kaciga se ne smije pomicati. Pokušajte gurnuti kacigu naprijed i natrag. Ako se pomiče unatrag: zategnite cijeli sustav remena. Ako se pomiče naprijed: zategnite stražnji remen.

Vizir:

7.0 Otpustivi vizir:

Vizir je konstruiran tako da se u slučaju pada odvoji od kacige, čime se smanjuje torzijska sila koja može djelovati na vrat i kralježnicu.

7.1 Podesivi vizir:

Vizir se može podešavati po visini i ima prostor za naočale kada je preklopljen prema gore.

7.2 Odvojivi vizir:

Povucite krajeve vizira s kacige, a zatim ga podignite od kacige. Za ponovno pričvršćivanje vizira, postavite ga na sredinu kacige i utaknite igle vizira u za to predviđene otvore na kacigi.

X-Lock:

X-Lock je kompatibilan sa svim CUBE i ACID X-Lock sustavima. Da biste otvorili X-Lock poklopac, zakrenite ga za 45° suprotno od smjera kazaljke na satu.

Flip Adapter:

Filp Adapter se može zakrenuti za 180° vodoravno u smjeru vožnje. Nakon zakretanja, adapter bi trebao kliknuti na svoje mjesto. Kompatibilna svjetla sa sustavom X-Lock mogu se pričvrstiti na vidljivi X-Lock. Kada se ne koristi, zakrenite adapter natrag za 180° kako biste izbjegli onečišćenje.

Svjetla:

Ova kacigom ugrađena svjetla ne zamjenjuju zakonski propisanu cestovnu rasvjetu, već služe kao dodatna rasvjeta. Za zamjenu baterije ili pravilno zbrinjavanje svjetala slijedite upute priložene u pakiranju i provjerite oznake na proizvodu.

CUBE.EU

CUBE BIKES

SPORT EQUIPMENT ACS GmbH & Co. KG

Ludwig-Hüttner-Str. 5-7 | D-95679 Waldershof

www.cube.eu/service/manuals/